ZENIT®

water technology

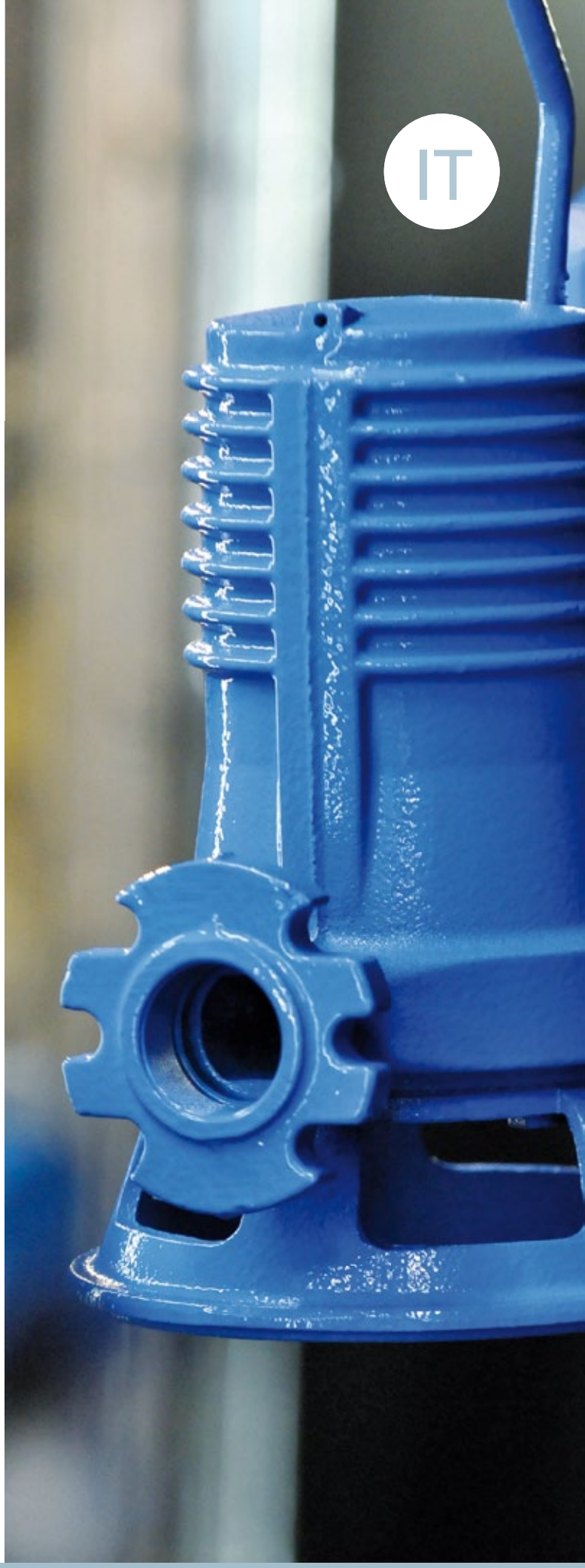

Blue LINE

Elettropompe sommergibili e stazioni di sollevamento

50Hz 2014

www.zenit.com

Elettropompe sommergibili
Serie **Blue**
Serie **BluePRO**

Stazioni di sollevamento
BlueBOX

2014

Foto indicative del prodotto - I pesi e le misure sono indicativi

I dati riportati non devono essere considerati impegnativi. Zenit si riserva la facoltà di apportare modifiche al prodotto senza alcun preavviso.

Indice

ELETTROPOMPE SOMMERGIBILI

Serie Blue & BluePRO 6

Pompe con girante vortex
- DG Blue 10
- DG BluePRO 14

Pompe con girante multicanale aperta
- DR Blue 20
- DR BluePRO 24

Pompe trituratrici
- GR BluePRO 30

Pompe con girante ad alta prevalenza
- AP BluePRO 34
- AP BluePRO HP 38

BLUE BOX 43

Il gruppo Zenit

Un Gruppo, un Obiettivo

Il Gruppo Zenit è tra le principali realtà nazionali e internazionali nella progettazione e produzione di tecnologie per il trattamento dell'acqua.
Il core business dell' azienda è rappresentato dalla progettazione e produzione di elettropompe sommergibili ad uso domestico e industriale.

Non solo elettropompe

L'alto livello di know-how e l'esperienza maturata hanno consentito a Zenit di presentarsi sul mercato anche con prodotti destinati all'areazione e miscelazione, fornendo una gamma completa di articoli rivolti a soddisfare le richieste più esigenti.

Carattere Vincente

Storicità, dinamismo e propensione all'innovazione sono i tratti somatici di Zenit che hanno consentito un costante e graduale sviluppo dell'azienda, facendo mantenere sempre chiare le origini e gli obiettivi.

Qualità senza Compromessi

Grazie ad oculate scelte aziendali il Gruppo Zenit è sempre riuscito a ritagliarsi importanti fette di mercato all'interno dei settori in cui opera, garantendo ai propri clienti prodotti ad alto contenuto tecnologico e servizi sempre all'avanguardia.

Il Cliente prima di Tutto

La differenziazione dei prodotti Zenit dalla concorrenza ha consentito di instaurare un crescente rapporto di stima con i clienti. Zenit riconosce l'importanza del grado di soddisfazione dei propri clienti e quotidianamente lavora per incrementarne il livello di fidelizzazione.
Sappiamo bene cosa significhi trovare un partner disponibile, efficiente e competente, ogni giorno lavoriamo con questi obiettivi per consolidare e accrescere la fiducia che i clienti ripongono in noi.

Tante Membra... un unico Corpo

Ad oggi Zenit è un Gruppo che riesce a controllare direttamente i mercati in cui opera grazie ad una mirata presenza territoriale. Il Gruppo è composto da quattro unità ben distinte che lavorano perseguendo un unico obiettivo, comune e condiviso.

Zenit Italia: unità produttiva e commerciale Italia.
Zenit Pumps Suzhou: unità produttiva e commerciale Cina
Zenit Asia Pacific: unità commerciale Asia Pacifico ed Oceania
Zenit Europe: unità commerciale Europa, Medio Oriente e Africa

People, Product, Passion

L'odierna organizzazione del Gruppo Zenit è frutto di un mix vincente di strategie e intuizioni imprenditoriali che hanno reso possibile l'integrazione tra impresa e globalizzazione. Sicuri del percorso intrapreso, continuiamo a camminare uniti verso una sola direzione, portando con noi le tre "P" che ci hanno sempre accompagnato: People - Product - Passion.

Serie **Blue** e **BluePRO**

Foto indicativa del prodotto

DESIGN BY pininfarina

Le Serie Blue e BluePRO, sono due linee di elettropompe sommergibili rivolte prevalentemente ad utilizzi domestici e professionali. Questi modelli, realizzati in collaborazione con Pininfarina, presentano dimensioni compatte e numerose soluzioni tecniche innovative.

I modelli della **serie Blue** sono disponibili con girante di tipo vortex arretrata e multicanale aperta. Sono caratterizzati da struttura in ghisa, girante e maniglia in tecnopolimero, due tenute meccaniche (una in carburo di silicio e una in grafite allumina) installate in camera olio e V-ring a contatto diretto con il liquido.
Le potenze disponibili sono comprese tra 0.3 e 0.74 kW. Questi prodotti sono destinati principalmente ad installazioni in ambito domestico e residenziale e offrono una elevata affidabilità ad un prezzo contenuto.

I modelli della **serie BluePRO** hanno girante in ghisa arretrata di tipo vortex, multicanale aperta, con sistema di triturazione e ad alta prevalenza. Sono realizzati con corpo in ghisa, maniglia in alluminio, due tenute meccaniche in carburo di silicio installate in camera olio e V-ring a contatto diretto con il liquido.
Le potenze disponibili sono comprese tra 0.37 e 1.5 kW. Sono prevalentemente utilizzate nei settori domestico/civile e professionale, dove si richiedono elevate prestazioni o utilizzi gravosi.

		DG Blue	DG BluePRO	DR Blue	DR BluePRO	GR BluePRO	AP BluePRO AP BluePRO HP
caratteristiche	Girante	vortex	vortex	multicanale	multicanale	con trituratore	alta prevalenza
	Potenza (kw)	0.3-0.74	0.37-1.5	0.3-0.74	0.37-1.5	0.74-1.5	0.74-1.5
	Poli	2	2	2	2	2	2
	Mandata	G 1½"	G 1½"-2"	G 1¼"	G 1¼"-2"	G 1½"-DN32	G 1½"-DN32
	Pass. Libero max	40 mm	50 mm	7 mm	15 mm	-	6 mm max 4 mm
	Pressacavo	a doppio o-ring con antistrappo					
	Prot termiche	●	●	●	●	●	●
	Valvola di sfiato	●	●	●	●	●	●
tenute meccaniche	Nr.	2	2	2	2	2	2
	Tipo	carburo di silicio grafite allumina	carburo di silicio	carburo di silicio grafite allumina	carburo di silicio	carburo di silicio	carburo di silicio
	Camera olio	●	●	●	●	●	●
	V-ring	●	●	●	●	●	●
materiali	Struttura	ghisa	ghisa	ghisa	ghisa	ghisa	ghisa
	Maniglia	polimero	alluminio	polimero	alluminio	alluminio	alluminio
	Girante	polimero	ghisa	polimero	ghisa	ghisa	ghisa
	Basamento	polimero	ghisa/polimero	-	ghisa	ghisa	ghisa
	Griglia aspirazione	-	-	acciaio INOX	inox/polimero	-	polimero inox

● Di serie ● Non disponibile

Campi d'impiego e applicazioni

DG Blue - DG BluePRO
Girante vortex

DG Blue

Trova impiego in presenza di liquidi biologici carichi e fognari. Adatta e affidabile per una destinazione domestica e residenziale.

DG BluePRO

Adatta per impiego gravoso in presenza di liquidi biologici carichi, fognari, acque meteoriche e di infiltrazione. Questi modelli si rivolgono ad un utilizzo domestico e professionale.

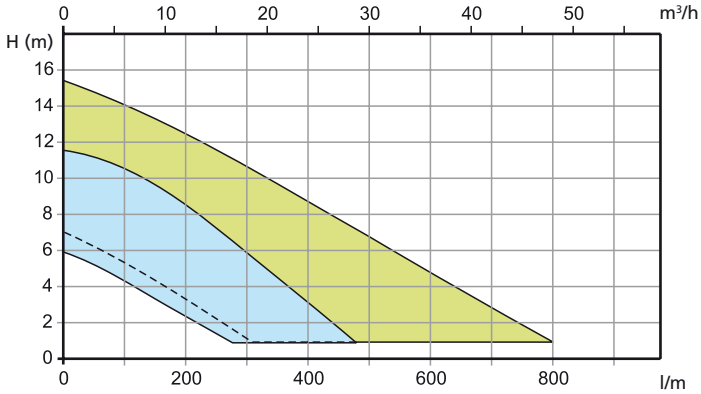

DR Blue - DR BluePRO
Girante multicanale aperta

DR Blue

Soluzione ideale nell'impiego in acque chiare o leggermente cariche contenenti piccoli corpi solidi, acque grigliate, meteoriche, di infiltrazione e di evacuazione sotterranea. Adatta e affidabile per una destinazione domestica anche gravosa.

DR BluePRO

Idonea nell'impiego in acque chiare o leggermente cariche contenenti piccoli corpi solidi, acque grigliate, meteoriche, di infiltrazione e di evacuazione sotterranea in cui si debbano raggiungere prestazioni idrauliche significative.
Questi modelli si rivolgono ad un utilizzo domestico e professionale.

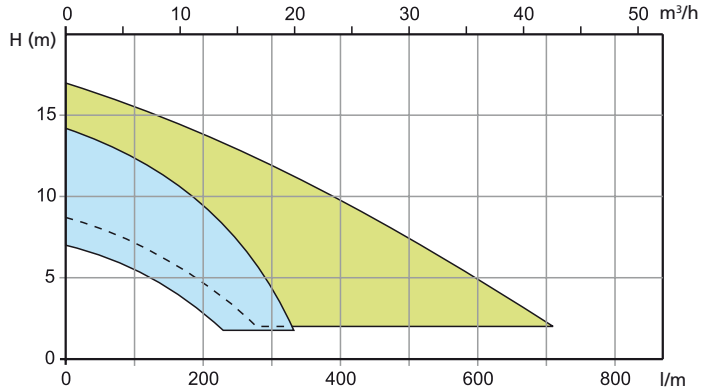

GR BluePRO
Sistema di triturazione

Indicata in presenza di corpi filamentosi o fibrosi e in generale di reflui fognari di origine civile non grigliati.
Questi modelli si rivolgono ad un utilizzo domestico e professionale.

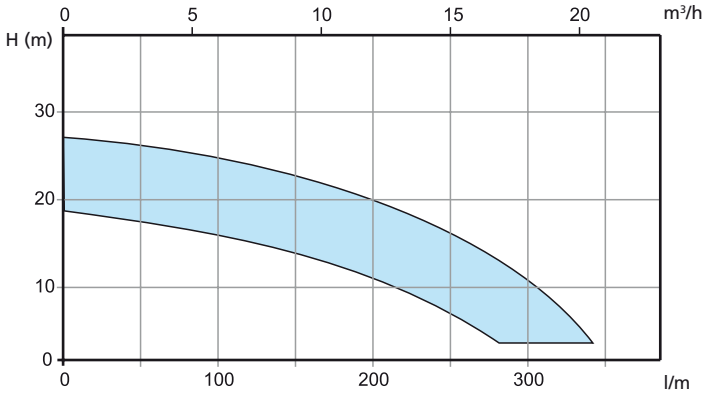

AP BluePRO-AP BluePRO HP
Girante ad alta prevalenza

Trova impiego in presenza di acque chiare, meteoriche e d'infiltrazione, leggermente sabbiose. La notevole prevalenza monometrica rende idonea questa serie per la realizzazione di giochi d'acqua e di fontane decorative.
Questi modelli si rivolgono ad un utilizzo domestico e professionale.

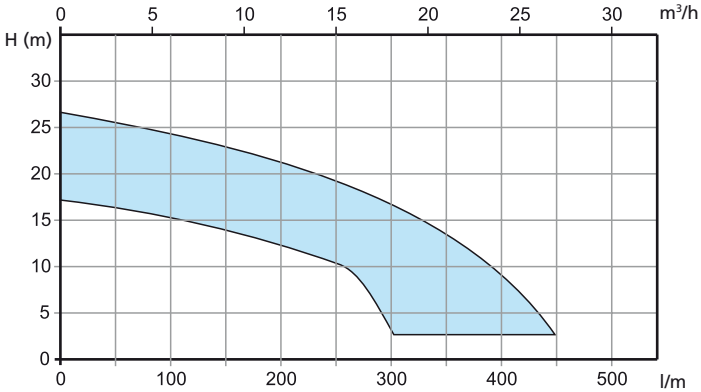

Identificazione prodotto

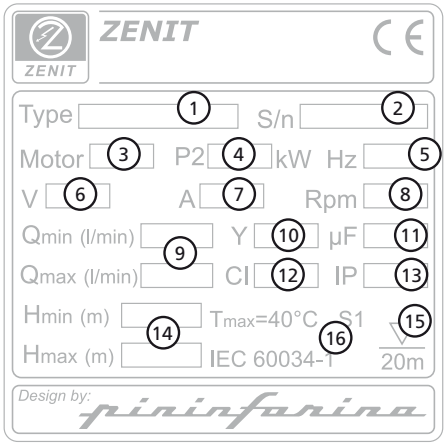

1. Nome prodotto
2. Numero di serie
3. Numero fasi
4. Potenza del motore
5. Frequenza di alimentazione
6. Tensione di alimentazione
7. Corrente
8. Numero di giri/minuto
9. Portata minima e massima
10. Anno di produzione
11. Capacità del condensatore
12. Classe di isolamento del motore
13. Grado di protezione involucro
14. Prevalenza minima e massima
15. Profondità massima di immersione
16. Normative di riferimento

Versioni disponibili

Varianti elettriche

NAE — Nessun accessorio elettrico installato (solo cavo)

La pompa non è equipaggiata con alcun accessorio elettrico. Questa versione è utilizzata normalmente in caso di installazioni con quadri elettrici di comando e galleggianti o sonde per il rilevamento dei livelli di funzionamento.

TC — Protezione termica, condensatore

La pompa è equipaggiata con protezioni termiche (bi-metallo) all'interno dello statore e condensatore all'interno del coperchio motore.

TCDT — Protezione termica, condensatore, condensatore di spunto, protezione amperometrica

La pompa è equipaggiata con protezioni termiche (bi-metallo) all'interno dello statore, condensatore di marcia alloggiato nel coperchio motore e condensatore di spunto da 80 uF (disgiuntore) compreso nella scatola di comando a corredo della pompa in cui è installata anche una protezione amperometrica.

TCDGT — Protezione termica, condensatore, condensatore di spunto, protezione amperometrica, galleggiante

La pompa è equipaggiata con protezioni termiche (bi-metallo) all'interno dello statore, condensatore di marcia alloggiato nel coperchio motore, galleggiante e condensatore di spunto da 80 uF (disgiuntore) compreso nella scatola di comando a corredo della pompa in cui è installata anche una protezione amperometrica.

TCG — Protezione termica, condensatore, galleggiante

La pompa è equipaggiata con protezioni termiche (bi-metallo) all'interno dello statore, condensatore all'interno del coperchio motore e galleggiante.

TR — Protezione termica, relé

La pompa è equipaggiata con protezioni termiche (bi-metallo) all'interno dello statore e relé di protezione motore all'interno del coperchio.

TRG — Protezione termica, relé, galleggiante

La pompa è equipaggiata con protezioni termiche (bi-metallo) all'interno dello statore, galleggiante e relé di protezione motore all'interno del coperchio.

Corredo tenute meccaniche

2SIC — 2 tenute meccaniche in carburo di silicio

SICAL — Una tenuta meccanica in carburo di silicio e una tenuta meccanica in grafite allumina (NBR)

Come leggere il codice prodotto

DG Blue 50/2/G40V A1BM/50

(A) (B) (C)

① ② ③ ④ ⑤ ⑥ ⑦ ⑧ ⑨

① Potenza

DG = DRAGA
Girante vortex a passaggio libero integrale

DR = DRENO
Girante multicanale aperta

GR = GRINDER
Girante con sistema di triturazione

AP = ALTA PREVALENZA
Girante ad alta prevalenza

② Serie

Blue = Corpo in ghisa, Nr. 2 tenute meccaniche in olio e Nr. 1 V-ring. Motore a secco.

BluePRO = Corpo in ghisa, Nr. 2 tenute meccaniche in olio e Nr. 1 V-ring. Motore a secco.

③ Potenza

(HPx100) / poli motore

④ Mandata

(A) TIPOLOGIA
G= filetto GAS

(B) DIAMETRO
32 = 1¼" 40 = 1½" 50 = 2"

(C) ORIENTAMENTO
V = verticale H = orizzontale

⑤ Modello idraulico

Idraulica base "A". Possono essere disponibili altre versioni idrauliche identificate da lettere diverse che rappresentano curve di lavoro alternative.

⑥ Numero di versione

Valore base "0". Se diverso, indica che sono state apportate modifiche non compatibili con la precedente versione.

⑦ Taglia motore

Identifica il diametro del complesso motore. È necessario per individuare prodotti della stessa potenza realizzati con taglie di motori differenti.

⑧ Fasi motore

M = Monofase
T = Trifase

⑨ Frequenza della tensione di alimentazione

50 = 50Hz
60 = 60Hz

Riferimenti normativi

Direttiva macchine 2006/42/CE
Direttiva bassa tensione 2006/95/CE
Direttiva compatibilità elettromagnetica 2004/108/CE

Norme applicate:
UNI EN ISO 12100-1; UNI EN ISO 12100-2; CEI EN 60529; CEI EN 60034-1; CEI EN 60034-2; CEI EN 60335-1; CEI EN 60335-2-41; UNI EN ISO 9906; CEI EN 60204; UNI EN 1561; UNI EN 1563

DG Blue

Foto indicativa del prodotto

Elettropompe sommergibili con girante vortex arretrata

DESIGN BY pininfarina

Caratteristiche generali

girante arretrata di tipo vortex	
potenza	0,3 ÷ 0,74 kW
poli	2
mandata	GAS 1½" verticale
passaggio libero	max 40 mm
portata max	7.7 l/s
prevalenza max	11.6 m

Complesso elettromeccanico

Complesso elettromeccanico in ghisa EN-GJL-250, idoneo al funzionamento sommerso, corredato da nr. 2 tenute meccaniche contrapposte, una in carburo di silicio e una in grafite allumina, installate in camera olio e V-ring a contatto diretto con il liquido. Motore ecologico a secco. Corpo idraulico in fusione monolitica con l'involucro motore.

Impiego della macchina

Trova impiego in presenza di liquidi biologici carichi e fognari. Adatta e affidabile per una destinazione domestica e residenziale.

Materiali di costruzione

Involucro motore	Ghisa EN-GJL 250
Girante	Tecnopolimero
Viterie	Acciaio INOX - Classe A2-70
Guarnizioni standard	Gomma - NBR
Albero motore	Acciaio INOX - AISI 420
Verniciatura	Epossidica bicomponente a base di acqua (spessore medio 80 µm)
Corredo tenute meccaniche standard	Una tenuta meccanica in carburo di silicio (SiC) e una tenuta meccanica in grafite allumina (AL), V-ring

Limiti di impiego

Temperatura massima di impiego	40 °C
PH del liquido trattato	6 ÷ 14
Viscosità del liquido trattato	1 mm^2/s
Profondità massima di immersione	20 m
Densità del liquido trattato	1 Kg/dm^3
Pressione acustica massima	70 dB
Max avviamenti ora	30

Modelli disponibili anche in versione certificata IECEx

Ex nA IIC T3
Ex nA nC IIC T3

DG Blue

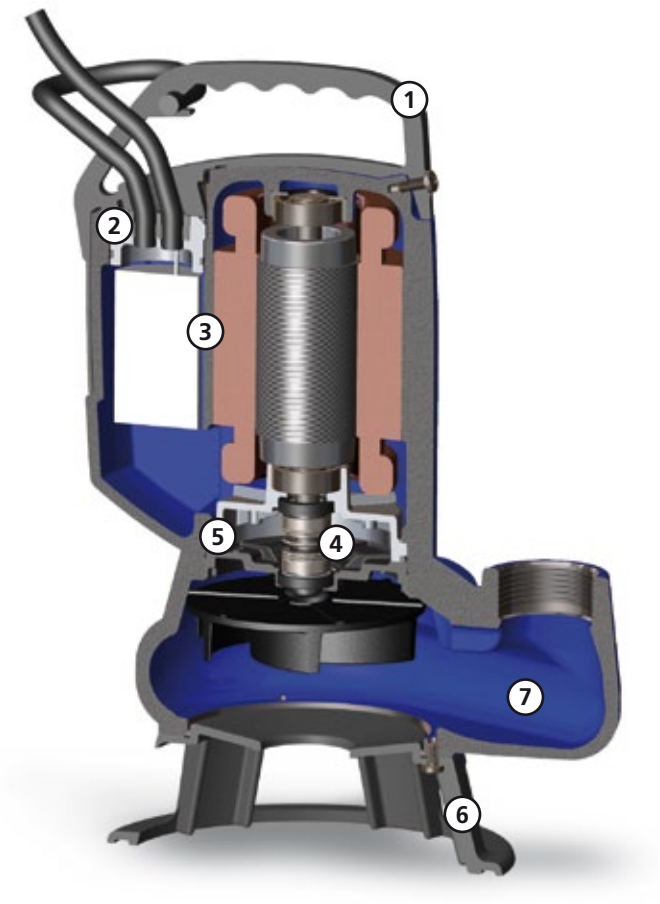

Maniglia

Ergonomica maniglia di sollevamento e trasporto in tecnopolimero. Un occhiello consente di regolare la corsa del galleggiante.

Pressacavo

Innovativo sistema pressacavo con antistrappo e doppio o-ring per garantire la massima tenuta.

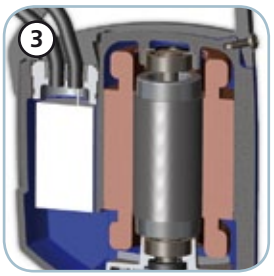

Motore e accessori elettrici

Motore a secco con protezioni termiche. Condensatore di marcia all'interno dell'involucro motore.

Tenute meccaniche

Una tenuta meccanica in carburo di silicio (SiC) e una tenuta meccanica in grafite allumina (AL), entrambe installate in camera olio, V-ring a contatto diretto con il liquido.

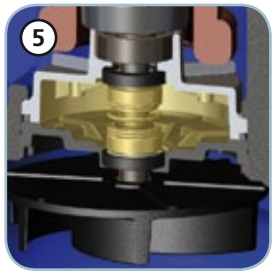

Camera olio

Camera olio che garantisce una maggiore durata delle tenute meccaniche e, grazie ad un sistema brevettato, è facilmente accessibile per semplificare gli interventi di manutenzione.

Piede di supporto

Piede di supporto in polipropilene antiurto.

Passaggio libero

Passaggio libero integrale che consente l'espulsione di corpi solidi ed evita il bloccaggio della girante.

DG Blue

Modelli a mandata verticale filettata GAS 1½" - 2 poli

Prestazioni

	l/s	0	1	2	3	4	5	6	7
	l/min	0	60	120	180	240	300	360	420
	m³/h	0	3.6	7.2	10.8	14.4	18.0	21.6	25.2
1 DG Blue 40/2/G40V A1BM/50	6.0	5.2	4.0	2.8	1.7				
2 DG Blue 50/2/G40V A1BM/50	7.6	6.7	5.5	4.2	2.9	1.6			
3 DG Blue 75/2/G40V A1BM/50	10.1	9.5	8.5	7.2	5.7	4.2	2.6		
4 DG Blue 100/2/G40V A1BM/50	11.6	11.2	10.2	9.1	7.6	6.0	4.3	2.7	

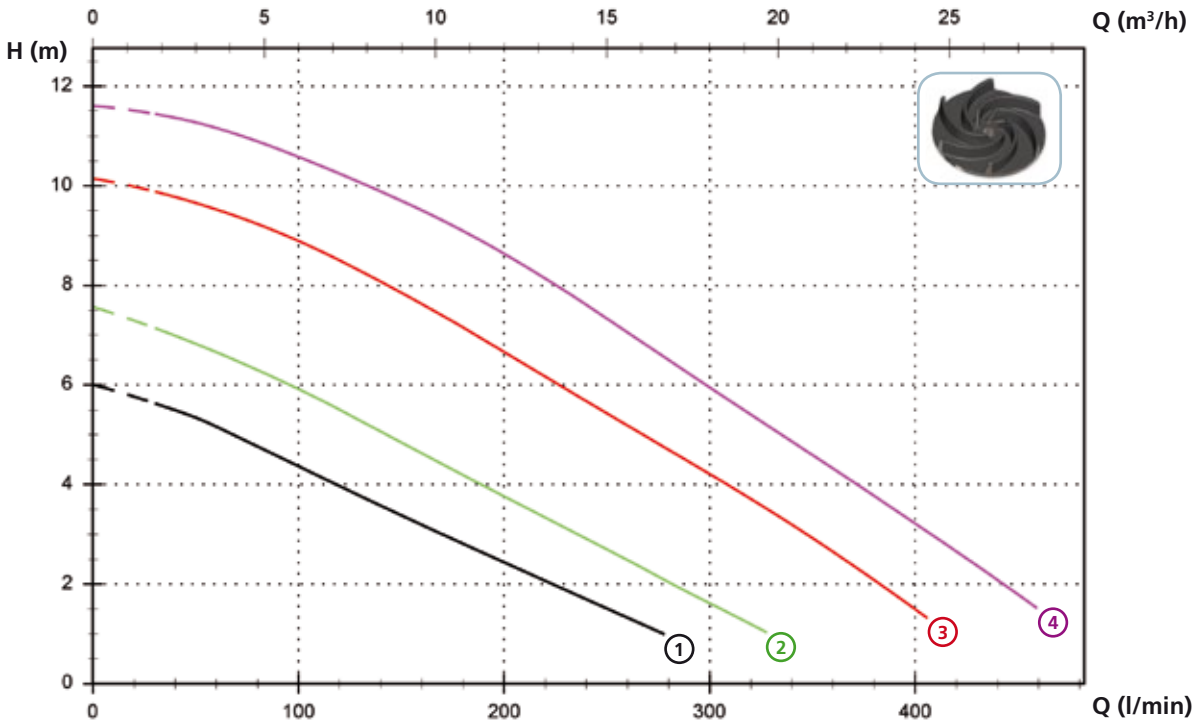

Dati tecnici

	V	Fasi	P1 (kW)	P2 (kW)	A	Rpm	Ø	Passaggio libero
1 DG Blue 40/2/G40V A1BM/50	230	1	-	0.3	2.3	2900	G 1½"	40 mm
2 DG Blue 50/2/G40V A1BM/50	230	1	-	0.37	2.8	2900	G 1½"	40 mm
3 DG Blue 75/2/G40V A1BM/50	230	1	-	0.55	4.1	2900	G 1½"	40 mm
4 DG Blue 100/2/G40V A1BM/50	230	1	-	0.74	5.6	2900	G 1½"	40 mm

DG Blue

Versioni disponibili

(Legenda versioni a pag. 8)

	Varianti elettriche												Raffreddamento				Corredo tenute			
	NAE	T	TC	TCD	TCDT	TCDGT	TCG	TCST	TCSGT	TS	TR	TRG	N	CC CCE	FT	CGFT	2SIC	SICM	SICAL	2SICAL
DG Blue 40/2/G40V A1BM/50							●						●						●	
DG Blue 50/2/G40V A1BM/50							●						●						●	
DG Blue 75/2/G40V A1BM/50							●						●						●	
DG Blue 100/2/G40V A1BM/50							●						●						●	

Dimensioni di ingombro e pesi

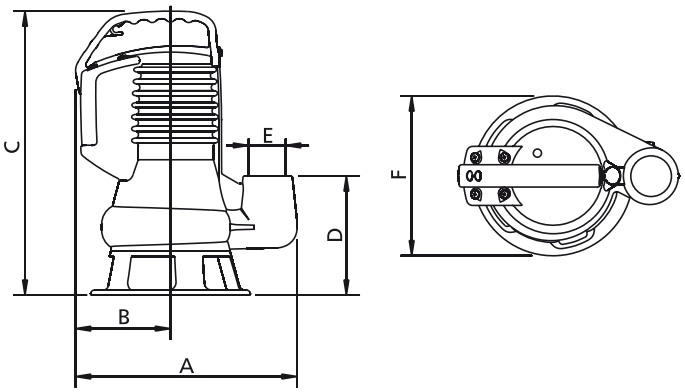

	A	B	C	D	E	F	kg
DG Blue 40/2/G40V A1BM/50	265	115	335	140	G 1½"	190	12.5
DG Blue 50/2/G40V A1BM/50	265	115	335	140	G 1½"	190	13
DG Blue 75/2/G40V A1BM/50	265	115	365	140	G 1½"	190	15
DG Blue 100/2/G40V A1BM/50	265	115	365	140	G 1½"	190	15.5

Quote in mm *I pesi e le misure sono indicativi*

Dimensioni imballo

	A	B	C
DG Blue 40/2/G40V A1BM/50	240	200	400
DG Blue 50/2/G40V A1BM/50	240	200	400
DG Blue 75/2/G40V A1BM/50	240	200	400
DG Blue 100/2/G40V A1BM/50	240	200	400

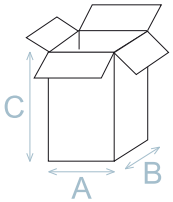

Quote in mm *I pesi e le misure sono indicativi*

Nr. pezzi per pallet

Per i modelli DG Blue ogni pallet (EUR 1000x1200 mm) può contenere 75 pezzi.

Installazioni disponibili

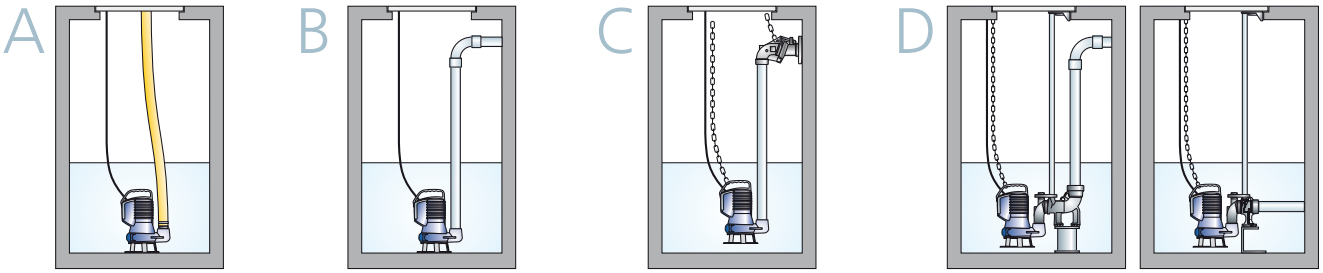

DG BluePRO

Foto indicativa del prodotto

Elettropompe sommergibili con girante vortex arretrata

DESIGN BY pininfarina

Caratteristiche generali

girante arretrata di tipo vortex	
potenza	0,37 ÷ 1,5 kW
poli	2
mandata	GAS 1½"-2" verticale
passaggio libero	max 50 mm
portata max	12.6 l/s
prevalenza max	15.3 m

Complesso elettromeccanico

Complesso elettromeccanico in ghisa EN-GJL-250, idoneo al funzionamento sommerso, corredato da nr. 2 tenute meccaniche contrapposte in carburo di silicio, V-ring a contatto diretto con il liquido. Motore ecologico a secco. Corpo idraulico in fusione monolitica con l'involucro motore.

Impiego della macchina

Adatta per impiego gravoso in presenza di liquidi biologici carichi, fognari, acque meteoriche e di infiltrazione. Tale elettropompa si rivolge sia ad un utilizzo domestiche che professionale.

Materiali di costruzione

Involucro motore	Ghisa EN-GJL 250
Girante	Ghisa EN-GJL-250
Viterie	Acciaio INOX - Classe A2-70
Guarnizioni standard	Gomma - NBR
Albero motore	Acciaio INOX - AISI 420
Verniciatura	Epossidica bicomponente a base di acqua (spessore medio 80 µm)
Corredo tenute meccaniche standard	Due tenute meccaniche in carburo di silicio (2SiC), V-ring

Limiti di impiego

Temperatura massima di impiego	40 °C
PH del liquido trattato	6 ÷ 14
Viscosità del liquido trattato	1 mm^2/s
Profondità massima di immersione	20 m
Densità del liquido trattato	1 Kg/dm^3
Pressione acustica massima	70 dB
Max avviamenti ora	30

Modelli disponibili anche in versione certificata IECEx

Ex nA IIC T3
Ex nA nC IIC T3

DG BluePRO

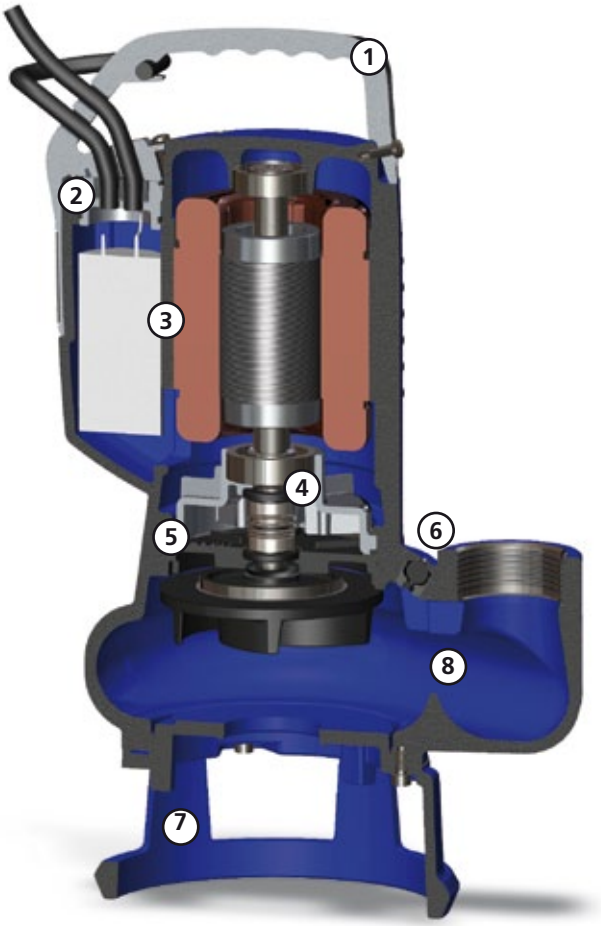

Maniglia

Ergonomica maniglia di sollevamento e trasporto in lega di alluminio verniciato che garantisce una elevata resistenza alle sollecitazioni ed alla corrosione. Un occhiello consente di regolare la corsa del galleggiante

Pressacavo

Innovativo sistema pressacavo con antistrappo e doppio o-ring per garantire la massima tenuta.

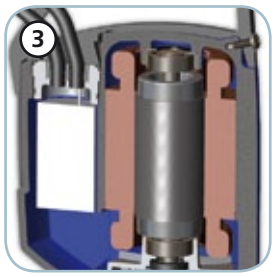

Motore e accessori elettrici

Motore a secco con protezioni termiche. Modelli monofase con condensatore interno. Modelli trifase equipaggiati di relé di protezione motore (a richiesta).

Tenute meccaniche

Due tenute meccaniche in carburo di silicio (2SiC), entrambe installate in camera olio, V-ring a contatto diretto con il liquido.

Camera olio

Camera olio che garantisce una maggiore durata delle tenute meccaniche e, grazie ad un sistema brevettato, è facilmente accessibile per semplificare gli interventi di manutenzione.

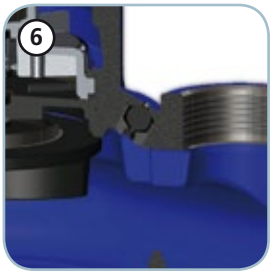

Valvola di sfiato

Valvola di sfiato che permette la fuoriuscita dell'aria all'interno del corpo pompa creatasi in seguito allo svuotamento del pozzetto durante la stagione estiva garantendo un sicuro adescamento della pompa anche dopo lunghi periodi di inattività.

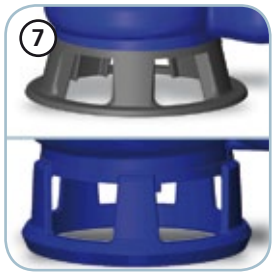

Piede di supporto

Piede di supporto in tecnopolimero rinforzato con piatto in acciaio INOX (modelli 50, 75, 100) o in ghisa (modelli 150 e 200).

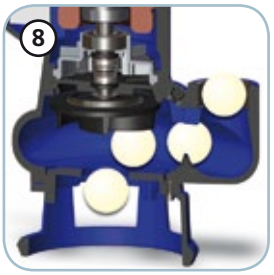

Passaggio libero

Ampio passaggio libero che consente l'espulsione di corpi solidi ed evita il bloccaggio della girante.

DG BluePRO

Modelli a mandata verticale filettata GAS 1½" - 2 poli

Prestazioni

	l/s	0	1	2	3	4	5	6	7
	l/min	0	60	120	180	240	300	360	420
	m³/h	0	3.6	7.2	10.8	14.4	18.0	21.6	25.2
1 DG BluePRO 50/2/G40V A1BM(T)/50	7.0	6.0	4.9	3.6	2.4	1.1			
2 DG BluePRO 75/2/G40V A1BM(T)/50	10.2	9.1	8.0	6.8	5.5	4.1	2.6		
3 DG BluePRO 100/2/G40V A1BM(T)/50	11.4	10.7	9.8	8.7	7.4	5.9	4.4	2.7	

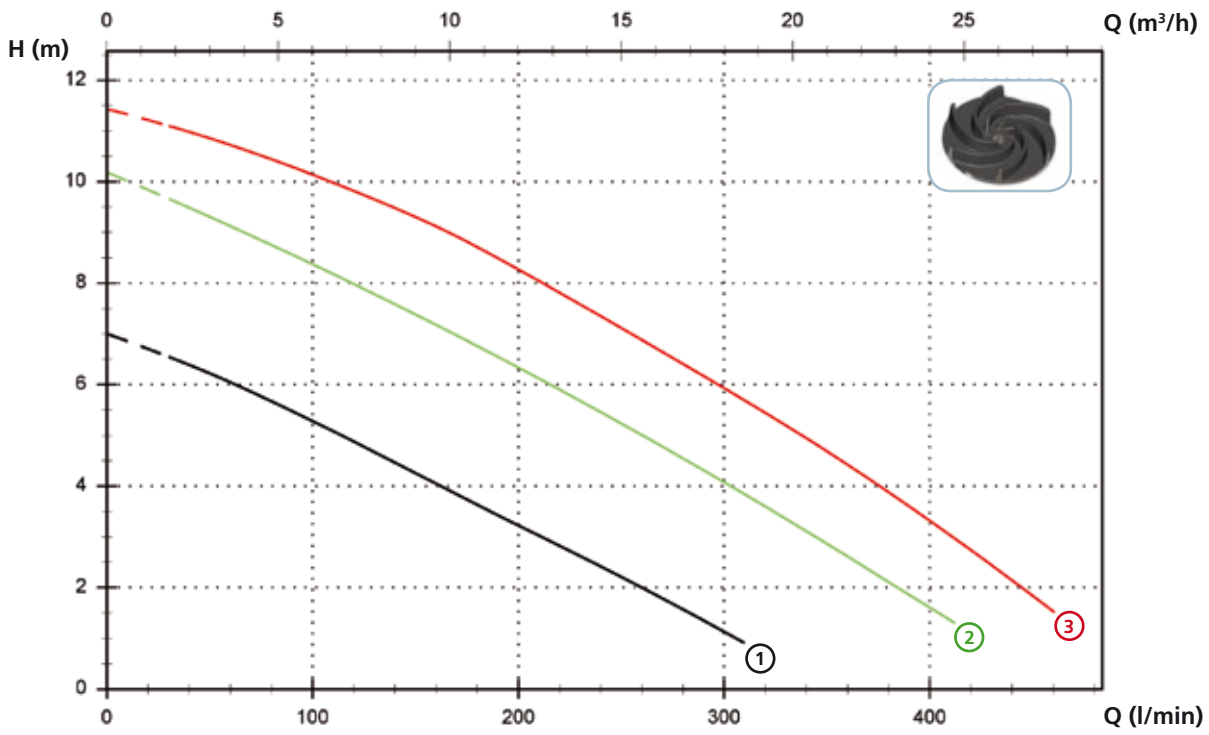

Dati tecnici

	V	Fasi	P1 (kW)	P2 (kW)	A	Rpm	Start	Ø	Passaggio libero
1 DG BluePRO 50/2/G40V A1BM/50	230	1	-	0.37	2.8	2900	Dir	G 1½"	40 mm
2 DG BluePRO 75/2/G40V A1BM/50	230	1	-	0.55	4.1	2900	Dir	G 1½"	40 mm
3 DG BluePRO 100/2/G40V A1BM/50	230	1	-	0.74	5.6	2900	Dir	G 1½"	40 mm

	V	Fasi	P1 (kW)	P2 (kW)	A	Rpm	Start	Ø	Passaggio libero
1 DG BluePRO 50/2/G40V A1BT/50	400	3	-	0.37	1.15	2900	Dir	G 1½"	40 mm
2 DG BluePRO 75/2/G40V A1BT/50	400	3	-	0.55	1.6	2900	Dir	G 1½"	40 mm
3 DG BluePRO 100/2/G40V A1BT/50	400	3	-	0.74	2.15	2900	Dir	G 1½"	40 mm

DG BluePRO

Modelli a mandata verticale filettata GAS 2" - 2 poli

Prestazioni

	l/s	0	2	4	6	8	10	12
	l/min	0	120	240	360	480	600	720
	m³/h	0	7.2	14.4	21.6	28.8	36.0	43.2
1 DG BluePRO 150/2/G50V A1CM(T)/50	12.3	10.7	8.8	6.5	4.4	2.4		
2 DG BluePRO 200/2/G50V A1CM(T)/50	15.3	13.7	11.7	9.4	7.1	4.7	2.5	

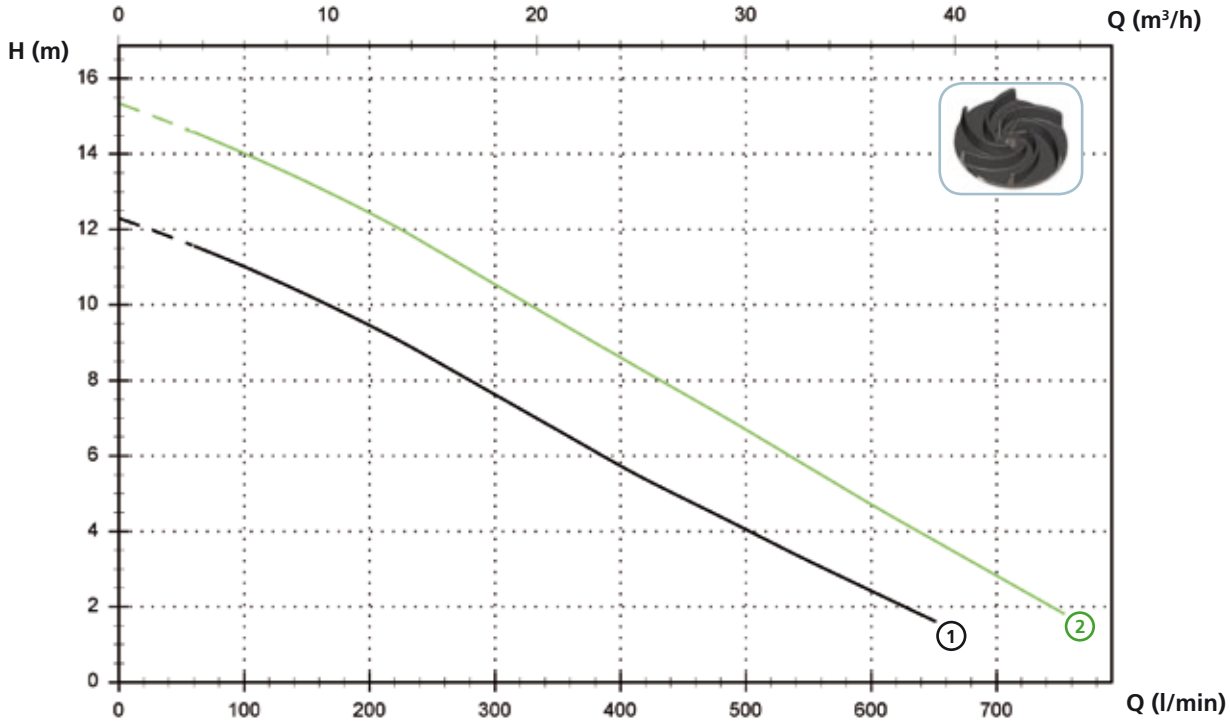

Dati tecnici

	V	Fasi	P1 (kW)	P2 (kW)	A	Rpm	Start	Ø	Passaggio libero
1 DG BluePRO 150/2/G50V A1CM/50	230	1	-	1.1	7.5	2900	Dir	G 2"	50 mm
2 DG BluePRO 200/2/G50V A1CM/50	230	1	-	1.5	10	2900	Dir	G 2"	50 mm

	V	Fasi	P1 (kW)	P2 (kW)	A	Rpm	Start	Ø	Passaggio libero
1 DG BluePRO 150/2/G50V A1CT/50	400	3	-	1.1	3.2	2900	Dir	G 2"	50 mm
2 DG BluePRO 200/2/G50V A1CT/50	400	3	-	1.5	4.3	2900	Dir	G 2"	50 mm

DG BluePRO

Versioni disponibili

(Legenda versioni a pag. 8)

	Varianti elettriche												Raffreddamento				Corredo tenute			
	NAE	T	TC	TCD	TCDT	TCDGT	TCG	TCST	TCSGT	TS	TR	TRG	N	CC CCE	FT	CGFT	2SIC	SICM	SICAL	2SICAL
DG BluePRO 50/2/G40V A1BM/50			●				●						●				●			
DG BluePRO 75/2/G40V A1BM/50			●				●						●				●			
DG BluePRO 100/2/G40V A1BM/50			●				●						●				●			
DG BluePRO 150/2/G50V A1CM/50			●				●						●				●			
DG BluePRO 200/2/G50V A1CM/50			●				●						●				●			
DG BluePRO 50/2/G40V A1BT/50	●											●	●				●			
DG BluePRO 75/2/G40V A1BT/50	●											●	●				●			
DG BluePRO 100/2/G40V A1BT/50	●											●	●				●			
DG BluePRO 150/2/G50V A1CT/50	●											●	●				●			
DG BluePRO 200/2/G50V A1CT/50	●											●	●				●			

Dimensioni di ingombro e pesi

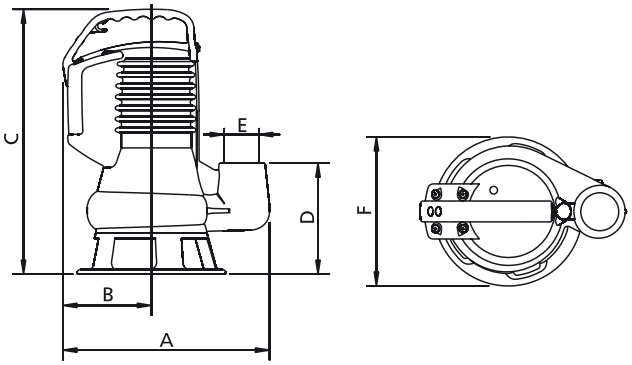

	A	B	C	D	E	F	kg
DG BluePRO 50/2/G40V A1BM(T)/50	265	115	335	140	G 1½"	190	13
DG BluePRO 75/2/G40V A1BM(T)/50	265	115	365	140	G 1½"	190	15
DG BluePRO 100/2/G40V A1BM(T)/50	265	115	365	140	G 1½"	190	15.5

Quote in mm *I pesi e le misure sono indicativi*

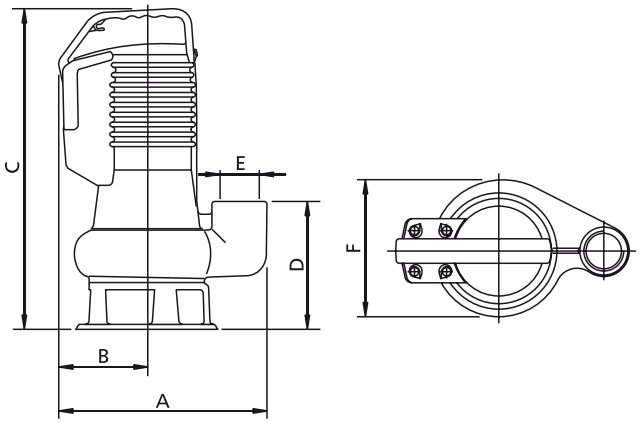

	A	B	C	D	E	F	kg
DG BluePRO 150/2/G50V A1CM(T)/50	295	125	465	195	G 2"	200	23
DG BluePRO 200/2/G50V A1CM(T)/50	295	125	465	195	G 2"	200	24

Quote in mm *I pesi e le misure sono indicativi*

DG BluePRO

Dimensioni imballo

	A	B	C
DG BluePRO 50/2/G40V A1BM(T)/50	240	200	400
DG BluePRO 75/2/G40V A1BM(T)/50	240	200	400
DG BluePRO 100/2/G40V A1BM(T)/50	240	200	400
DG BluePRO 150/2/G50V A1CM(T)/50	300	250	480
DG BluePRO 200/2/G50V A1CM(T)/50	300	250	480

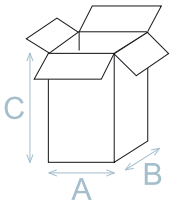

Quote in mm *I pesi e le misure sono indicativi*

Nr. pezzi per pallet

Per i modelli DG BluePRO 50-75-100 ogni pallet (EUR 1000x1200 mm) può contenere 75 pezzi.
Per i modelli DG BluePRO 150-200 ogni pallet (EUR 1000x1200 mm) può contenere 32 pezzi.

Installazioni disponibili

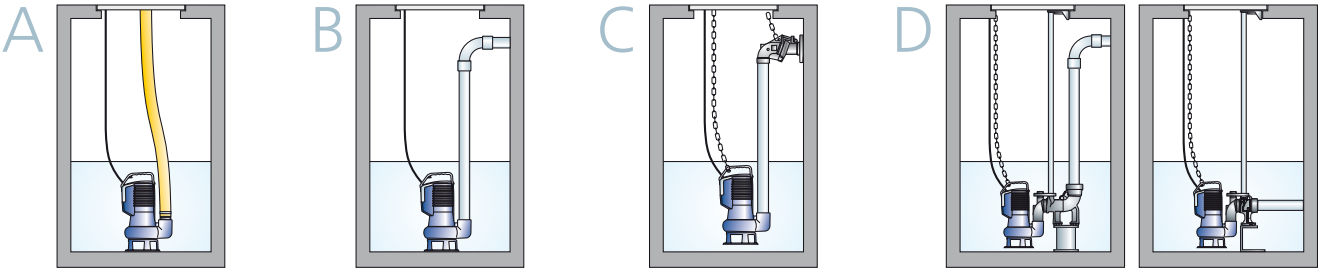

DR Blue

Foto indicativa del prodotto

Elettropompe sommergibili con girante multicanale aperta

DESIGN BY pininfarina

Caratteristiche generali

girante multicanale aperta	
potenza	0,3 ÷ 0,74 kW
poli	2
mandata	GAS 1¼" verticale
passaggio libero	7 mm
portata max	5.3 l/s
prevalenza max	14.2 m

Complesso elettromeccanico

Complesso elettromeccanico in ghisa EN-GJL-250, idoneo al funzionamento sommerso, corredato da nr. 2 tenute meccaniche contrapposte in carburo di silicio e grafite allumina in camera olio, V-ring a contatto diretto con il liquido. Motore ecologico a secco. Corpo idraulico in fusione monolitica con l'involucro motore.

Impiego della macchina

Soluzione ideale nell'impiego in acque chiare o leggermente cariche contenenti piccoli corpi solidi, acque grigliate, meteoriche, di infiltrazione e di evacuazione sotterranea. Adatta e affidabile per una destinazione domestica anche gravosa.

Materiali di costruzione

Involucro motore	Ghisa EN-GJL 250
Girante	Tecnopolimero
Viterie	Acciaio INOX - Classe A2-70
Guarnizioni standard	Gomma - NBR
Albero motore	Acciaio INOX - AISI 420
Verniciatura	Epossidica bicomponente a base di acqua (spessore medio 80 µm)
Corredo tenute meccaniche standard	Una tenuta meccanica in carburo di silicio (SiC) e una tenuta meccanica in grafite allumina (AL), V-ring

Limiti di impiego

Temperatura massima di impiego	40 °C
PH del liquido trattato	6 ÷ 14
Viscosità del liquido trattato	1 mm^2/s
Profondità massima di immersione	20 m
Densità del liquido trattato	1 Kg/dm^3
Pressione acustica massima	70 dB
max avviamenti ora	30

Modelli disponibili anche in versione certificata IECEx

Ex nA IIC T3
Ex nA nC IIC T3

DR Blue

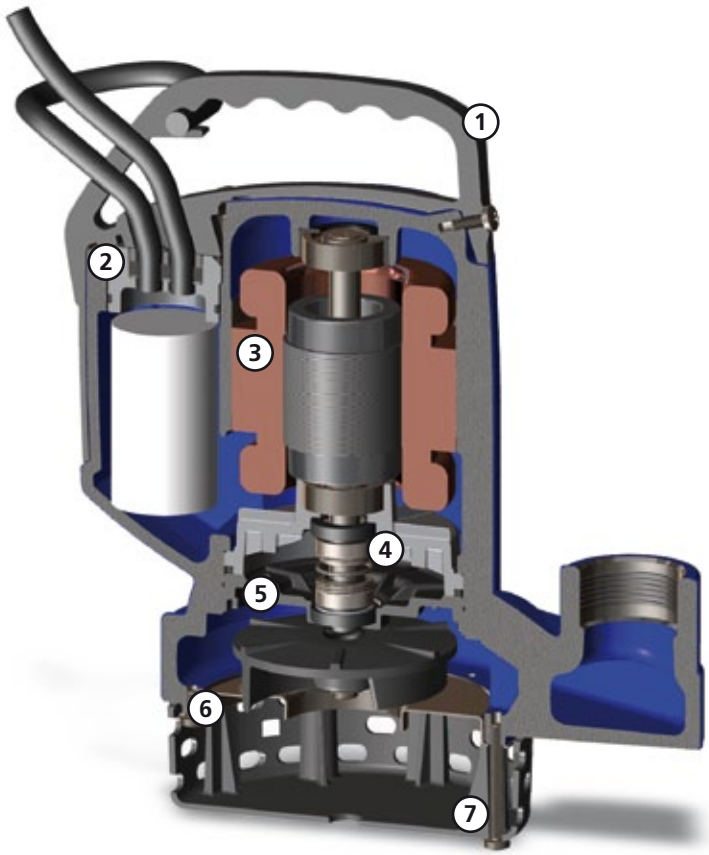

Maniglia

Ergonomica maniglia di sollevamento e trasporto in tecnopolimero. Un occhiello consente di regolare la corsa del galleggiante..

Pressacavo

Innovativo sistema pressacavo con antistrappo e doppio o-ring per garantire la massima tenuta.

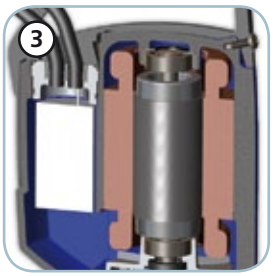

Motore e accessori elettrici

Motore a secco con protezioni termiche. Condensatore di marcia all'interno dell'involucro motore.

Tenute meccaniche

Una tenuta meccanica in carburo di silicio (SiC) e una tenuta meccanica in grafite allumina (AL), entrambe installate in camera olio, V-ring a contatto diretto con il liquido.

Camera olio

Camera olio che garantisce una maggiore durata delle tenute meccaniche e, grazie ad un sistema brevettato, è facilmente accessibile per semplificare gli interventi di manutenzione.

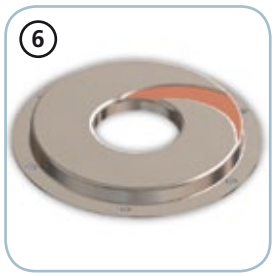

Anti-clogging System

Piatto di rasamento in acciaio INOX. La particolare conformazione della parte idraulica garantisce l'espulsione dei corpi solidi in sospensione ed impedisce il bloccaggio della girante.

Griglia di aspirazione

Griglia in aspirazione in polipropilene antiurto.

DR Blue

Modelli a mandata verticale filettata GAS 1¼" - 2 poli

Prestazioni

	l/s	0	1	2	3	4	5
	l/min	0	60	120	180	240	300
	m³/h	0	3.6	7.2	10.8	14.4	18.0
1 DR Blue 40/2/G32V A1BM/50		7.0	6.3	5.1	3.6		
2 DR Blue 50/2/G32V A1BM/50		9.5	8.4	7.0	5.1	2.7	
3 DR Blue 75/2/G32V A1BM/50		12.0	10.8	9.3	7.3	5.0	
4 DR Blue 100/2/G32V A1BM/50		14.2	13.3	11.9	10.3	8.0	4.5

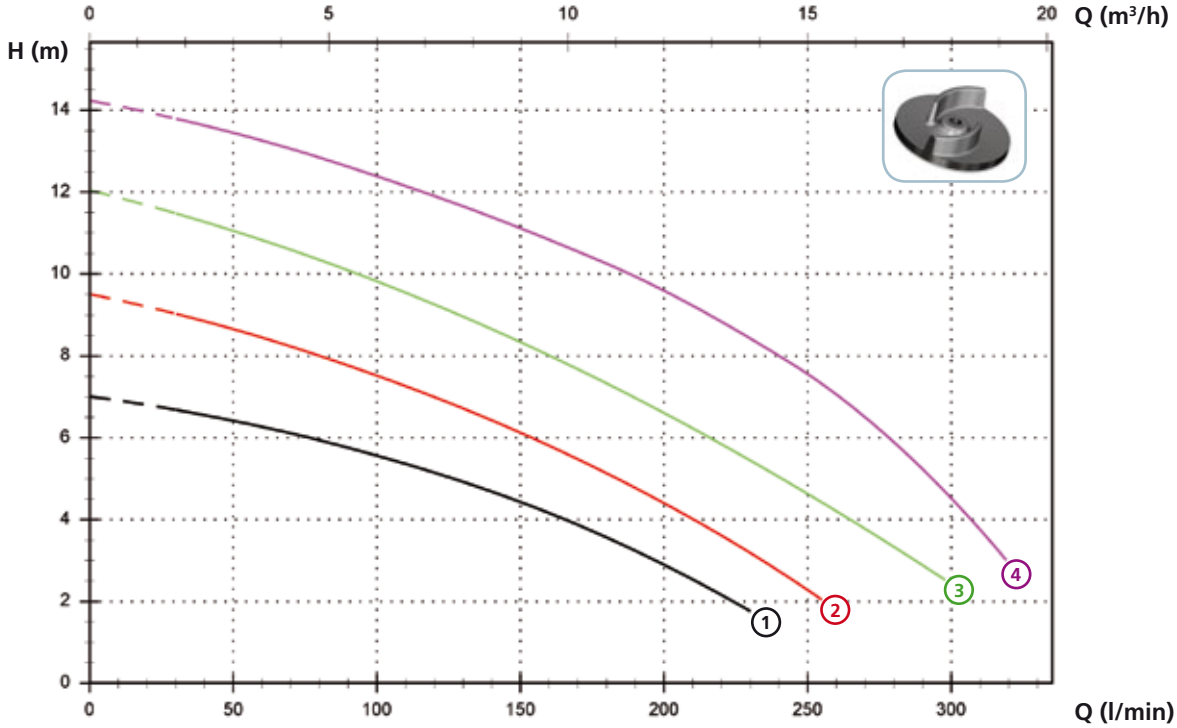

Dati tecnici

	V	Fasi	P1 (kW)	P2 (kW)	A	Rpm	Ø	Passaggio libero
1 DR Blue 40/2/G32V A1BM/50	230	1	-	0.3	2.3	2900	G 1¼"	7 mm
2 DR Blue 50/2/G32V A1BM/50	230	1	-	0.37	2.8	2900	G 1¼"	7 mm
3 DR Blue 75/2/G32V A1BM/50	230	1	-	0.55	4.1	2900	G 1¼"	7 mm
4 DR Blue 100/2/G32V A1BM/50	230	1	-	0.74	5.6	2900	G 1¼"	7 mm

DR Blue

Versioni disponibili

(Legenda versioni a pag. 8)

	Varianti elettriche												Raffreddamento				Corredo tenute			
	NAE	T	TC	TCD	TCDT	TCDGT	TCG	TCST	TCSGT	TS	TR	TRG	N	CC CCE	FT	CGFT	2SIC	SICM	SICAL	2SICAL
DR Blue 40/2/G32V A1BM/50			●				●						●						●	
DR Blue 50/2/G32V A1BM/50			●				●						●						●	
DR Blue 75/2/G32V A1BM/50			●				●						●						●	
DR Blue 100/2/G32V A1BM/50			●				●						●						●	

Dimensioni di ingombro e pesi

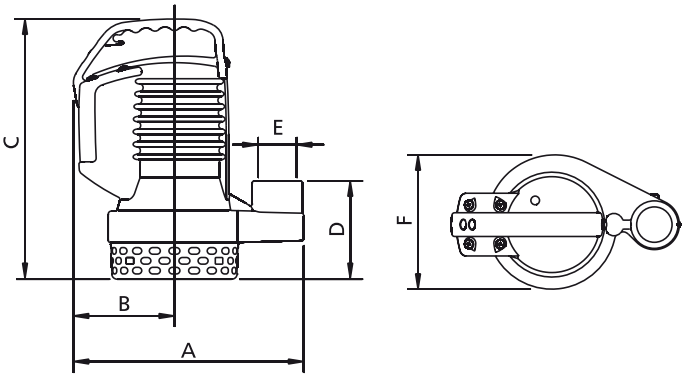

	A	B	C	D	E	F	kg
DR Blue 40/2/G32V A1BM/50	255	115	295	110	G 1¼"	150	11.5
DR Blue 50/2/G32V A1BM/50	255	115	295	110	G 1¼"	150	12
DR Blue 75/2/G32V A1BM/50	255	115	325	110	G 1¼"	150	13.5
DR Blue 100/2/G32V A1BM/50	255	115	325	110	G 1¼"	150	15.5

Quote in mm *I pesi e le misure sono indicativi*

Dimensioni imballo

	A	B	C
DR Blue 40/2/G32V A1BM/50	240	200	350
DR Blue 50/2/G32V A1BM/50	240	200	350
DR Blue 75/2/G32V A1BM/50	240	200	350
DR Blue 100/2/G32V A1BM/50	240	200	350

Dimensioni in mm *I pesi e le misure sono indicativi*

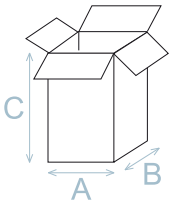

Nr. pezzi per pallet

Per i modelli DR Blue ogni pallet (EUR 1000x1200 mm) può contenere 75 pezzi.

Installazioni disponibili

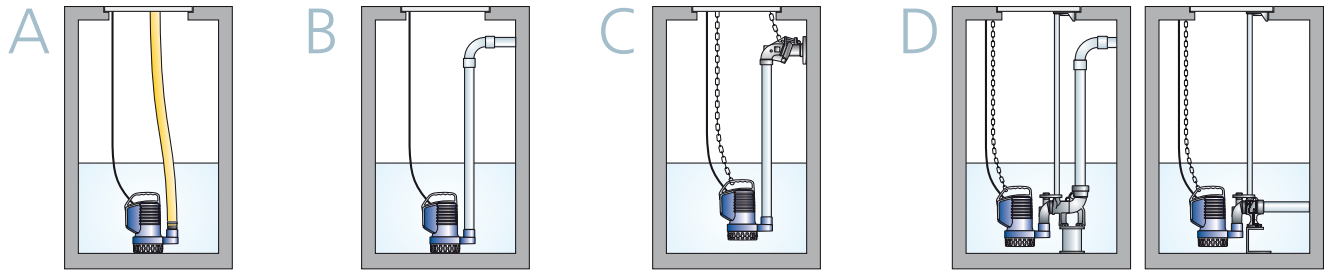

Per le installazioni C e D è necessario l'impiego di un raccordo di riduzione (non incluso)

DR BluePRO

Foto indicativa del prodotto

Elettropompe sommergibili con girante multicanale aperta

DESIGN BY pininfarina

Caratteristiche generali

girante multicanale aperta	
potenza	0,37 ÷ 1,5 kW
poli	2
mandata	GAS 1¼" - 2" verticale
passaggio libero	max 15 mm
portata max	11.5 l/s
prevalenza max	17.0 m

Complesso elettromeccanico

Complesso elettromeccanico in ghisa EN-GJL-250, idoneo al funzionamento sommerso, corredato da nr. 2 tenute meccaniche contrapposte in carburo di silicio in camera olio, V-ring a contatto diretto con il liquido. Motore ecologico a secco. Corpo idraulico in fusione monolitica con l'involucro motore.

Impiego della macchina

Idonea nell'impiego in acque chiare o leggermente cariche contenenti piccoli corpi solidi, acque grigliate, meteoriche, di infiltrazione e di evacuazione sotterranea in cui si debbano raggiungere prestazioni idrauliche significative. Questi modelli si rivolgono ad un utilizzo domestico e professionale.

Materiali di costruzione

Involucro motore	Ghisa EN-GJL 250
Girante	Ghisa EN-GJL-250
Viterie	Acciaio INOX - Classe A2-70
Guarnizioni standard	Gomma - NBR
Albero motore	Acciaio INOX - AISI 420
Verniciatura	Epossidica bicomponente a base di acqua (spessore medio 80 µm)
Corredo tenute meccaniche standard	Due tenute meccaniche in carburo di silicio (2SiC), V-ring

Limiti di impiego

Temperatura massima di impiego	40 °C
PH del liquido trattato	6 ÷ 14
Viscosità del liquido trattato	1 mm^2/s
Profondità massima di immersione	20 m
Densità del liquido trattato	1 Kg/dm^3
Pressione acustica massima	70 dB
max avviamenti ora	30

Modelli disponibili anche in versione certificata IECEx

Ex nA IIC T3
Ex nA nC IIC T3

DR BluePRO

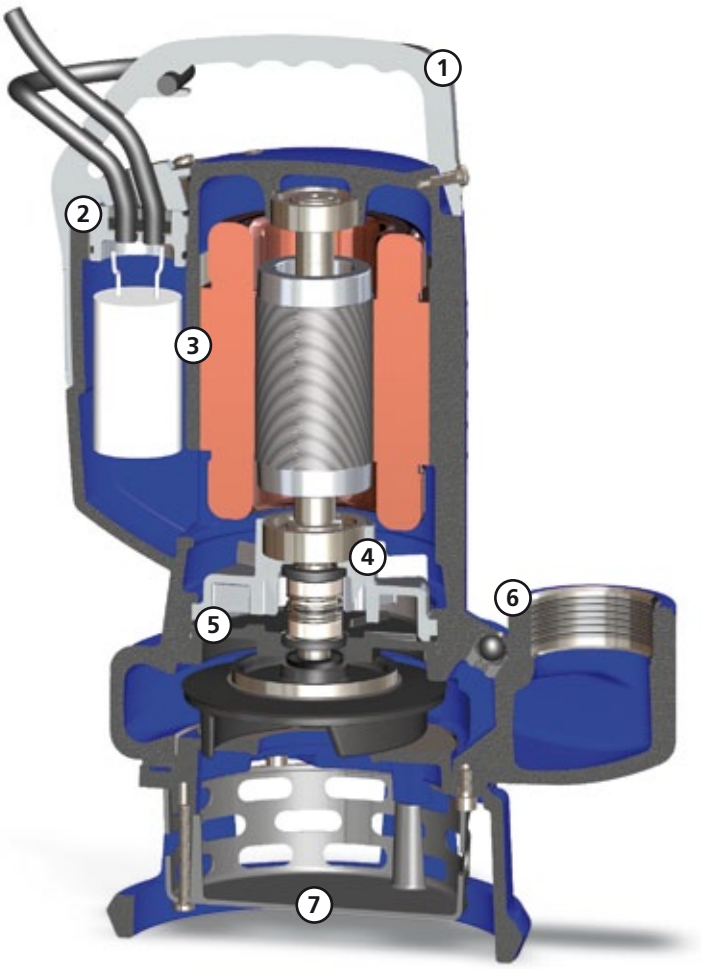

Maniglia

Ergonomica maniglia di sollevamento e trasporto in lega di alluminio verniciato che garantisce una elevata resistenza alle sollecitazioni ed alla corrosione. Un occhiello consente di regolare l'escursione del galleggiante.

Pressacavo

Innovativo sistema pressacavo con antistrappo e doppio o-ring per garantire la massima tenuta.

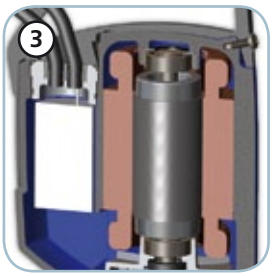

Motore e accessori elettrici

Motore a secco con protezioni termiche. Modelli monofase con condensatore interno. Modelli trifase equipaggiati di protezione termica e di relè per la protezione motore (a richiesta).

Tenute meccaniche

Due tenute meccaniche in carburo di silicio (2SiC), entrambe installate in camera olio, V-ring a contatto diretto con il liquido.

Camera olio

Camera olio che garantisce una maggiore durata delle tenute meccaniche e, grazie ad un sistema brevettato, è facilmente accessibile per semplificare gli interventi di manutenzione.

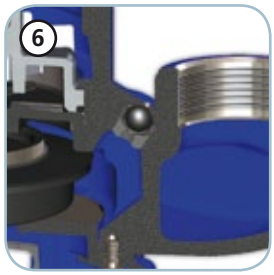

Valvola di sfiato

Valvola di sfiato che permette la fuoriuscita dell'aria all'interno del corpo pompa creatasi in seguito allo svuotamento del pozzetto durante la stagione estiva garantendo un sicuro adescamento della pompa anche dopo lunghi periodi di inattività.

Griglia di aspirazione

Griglia in aspirazione e piatto di rasamento in acciaio inox (modelli 50, 75 e 100).
Griglia di aspirazione in polipropilene con piatto di rasamento e piede di supporto in ghisa (modelli 150 e 200).

DR BluePRO

Modelli a mandata verticale filettata GAS 1¼" - 2 poli

Prestazioni

	l/s	0	1	2	3	4	5
	l/min	0	60	120	180	240	300
	m³/h	0	3.6	7.2	10.8	14.4	18.0
1 DR BluePRO 50/2/G32V A1BM(T)/50		*8.7*	7.9	6.8	5.3	3.4	
2 DR BluePRO 75/2/G32V A1BM(T)/50		*12.3*	11.3	10.0	8.2	5.3	
3 DR BluePRO 100/2/G32V A1BM(T)/50		*14.6*	13.5	12.1	10.1	7.4	3.1

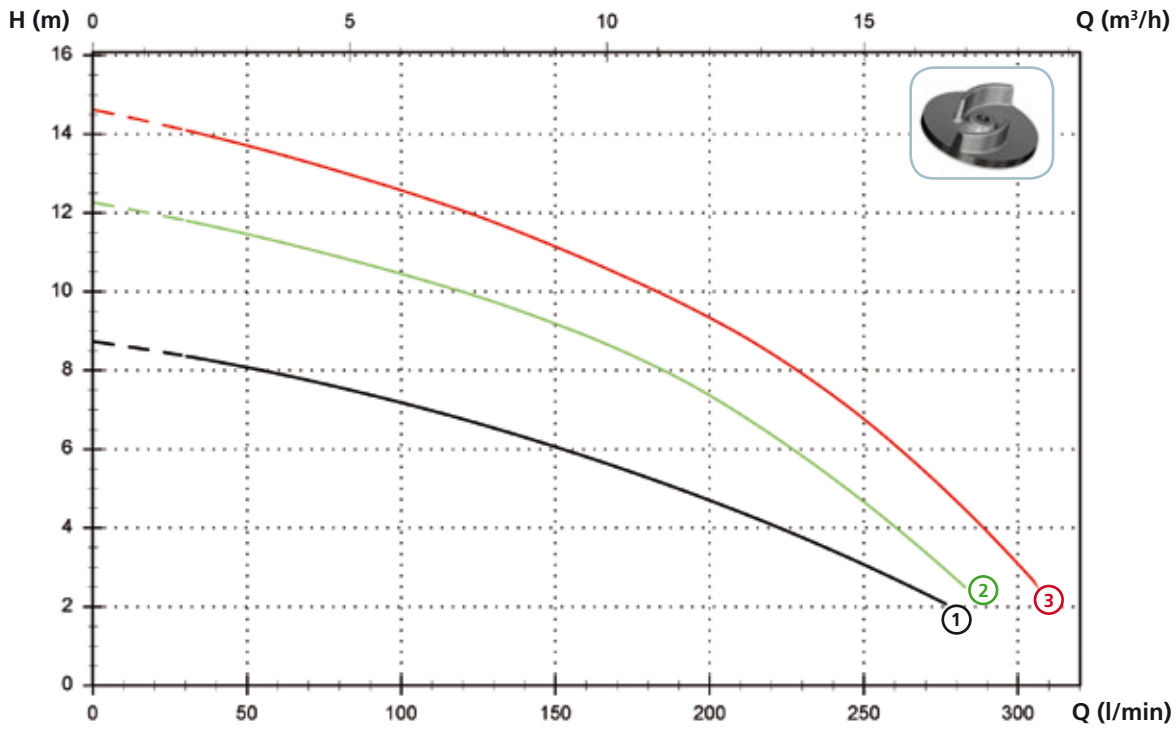

Dati tecnici

	V	Fasi	P1 (kW)	P2 (kW)	A	Rpm	Start	Ø	Passaggio libero
1 DR BluePRO 50/2/G32V A1BM/50	230	1	-	0.37	2.8	2900	Dir	G 1¼"	15 mm
2 DR BluePRO 75/2/G32V A1BM/50	230	1	-	0.55	4.1	2900	Dir	G 1¼"	15 mm
3 DR BluePRO 100/2/G32V A1BM/50	230	1	-	0.74	5.6	2900	Dir	G 1¼"	15 mm

	V	Fasi	P1 (kW)	P2 (kW)	A	Rpm	Start	Ø	Passaggio libero
1 DR BluePRO 50/2/G32V A1BT/50	400	3	-	0.37	1.15	2900	Dir	G 1¼"	15 mm
2 DR BluePRO 75/2/G32V A1BT/50	400	3	-	0.55	1.6	2900	Dir	G 1¼"	15 mm
3 DR BluePRO 100/2/G32V A1BT/50	400	3	-	0.74	2.15	2900	Dir	G 1¼"	15 mm

DR BluePRO

Modelli a mandata verticale filettata GAS 2" - 2 poli

Prestazioni

	l/s	0	2	4	6	8	10
	l/min	0	120	240	360	480	600
	m^3/h	0	7.2	14.4	21.6	28.8	36.0
1 DR BluePRO 150/2/G50V A1CM(T)/50	14.4	12.6	10.9	8.9	6.5	3.1	
2 DR BluePRO 200/2/G50V A1CM(T)/50	17.0	15.3	13.3	10.9	8.1	5.1	

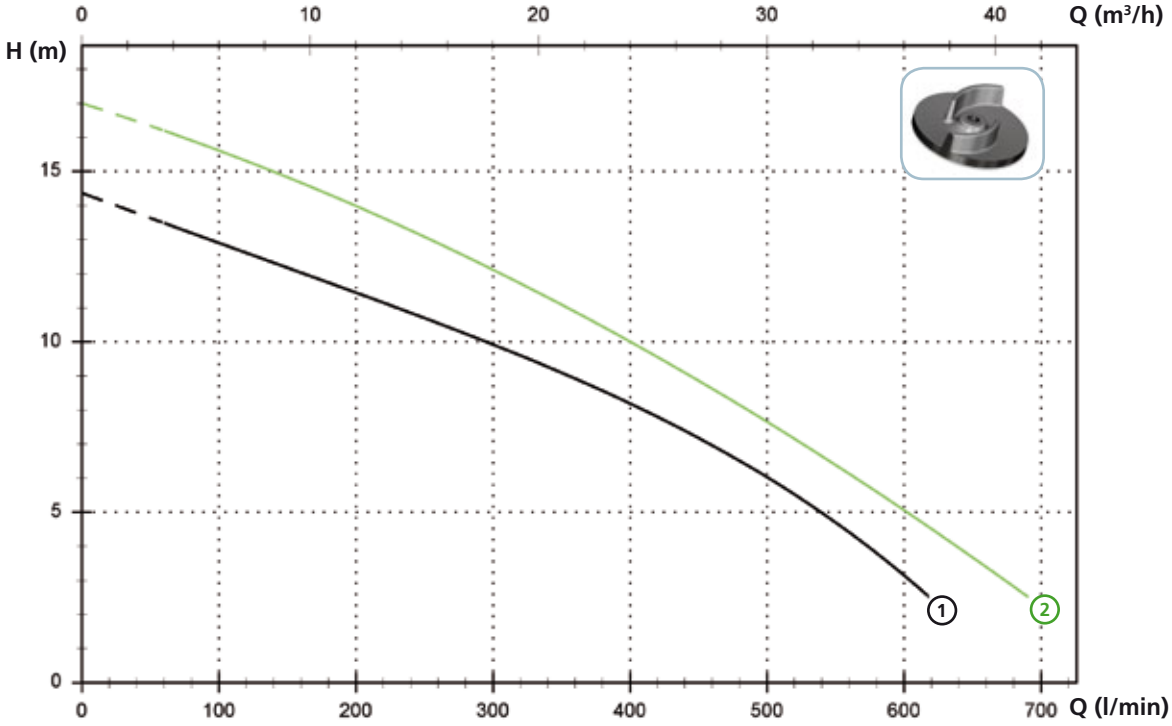

Dati tecnici

	V	Fasi	P1 (kW)	P2 (kW)	A	Rpm	Start	Ø	Passaggio libero
1 DR BluePRO 150/2/G50V A1CM/50	230	1	-	1.1	7.5	2900	Dir	G 2"	10x30 mm
2 DR BluePRO 200/2/G50V A1CM/50	230	1	-	1.5	10	2900	Dir	G 2"	10x30 mm

	V	Fasi	P1 (kW)	P2 (kW)	A	Rpm	Start	Ø	Passaggio libero
1 DR BluePRO 150/2/G50V A1CT/50	400	3	-	1.1	3.2	2900	Dir	G 2"	10x30 mm
2 DR BluePRO 200/2/G50V A1CT/50	400	3	-	1.5	4.3	2900	Dir	G 2"	10x30 mm

DR BluePRO

Versioni disponibili

(Legenda versioni a pag. 8)

	Varianti elettriche												Raffreddamento				Corredo tenute			
	NAE	T	TC	TCD	TCDT	TCDGT	TCG	TCST	TCSGT	TS	TR	TRG	N	CC CCE	FT	CGFT	2SIC	SICM	SICAL	2SICAL
DR BluePRO 50/2/G32V A1BM/50			●				●						●				●			
DR BluePRO 75/2/G32V A1BM/50			●				●						●				●			
DR BluePRO 100/2/G32V A1BM/50			●				●						●				●			
DR BluePRO 150/2/G50V A1CM/50			●				●						●				●			
DR BluePRO 200/2/G50V A1CM/50			●				●						●				●			
DR BluePRO 50/2/G32V A1BT/50	●											●	●				●			
DR BluePRO 75/2/G32V A1BT/50	●											●	●				●			
DR BluePRO 100/2/G32V A1BT/50	●											●	●				●			
DR BluePRO 150/2/G50V A1CT/50	●											●	●				●			
DR BluePRO 200/2/G50V A1CT/50	●											●	●				●			

Dimensioni di ingombro e pesi

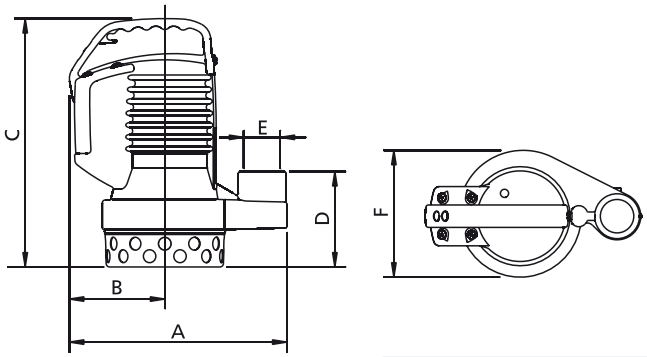

	A	B	C	D	E	F	kg
DR BluePRO 50/2/G32V A1BM(T)/50	255	115	290	110	G 1¼"	150	12
DR BluePRO 75/2/G32V A1BM(T)/50	255	115	320	110	G 1¼"	150	13.5
DR BluePRO 100/2/G32V A1BM(T)/50	255	115	320	110	G 1¼"	150	14

Quote in mm *I pesi e le misure sono indicativi*

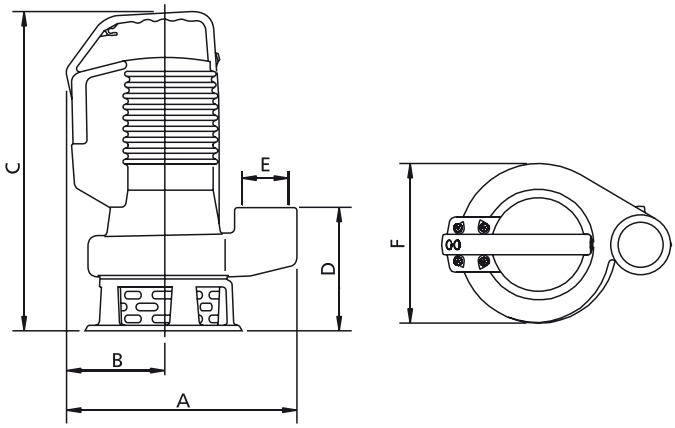

	A	B	C	D	E	F	kg
DR BluePRO 150/2/G50V A1CM(T)/50	295	125	420	170	G 2"	200	23
DR BluePRO 200/2/G50V A1CM(T)/50	295	125	420	170	G 2"	200	24

Quote in mm *I pesi e le misure sono indicativi*

DR BluePRO

Dimensioni imballo

	A	B	C
DR BluePRO 50/2/G32V A1BM(T)/50	240	200	350
DR BluePRO 75/2/G32V A1BM(T)/50	240	200	350
DR BluePRO 100/2/G32V A1BM(T)/50	240	200	350
DR BluePRO 150/2/G50V A1CM(T)/50	300	250	480
DR BluePRO 200/2/G50V A1CM(T)/50	300	250	480

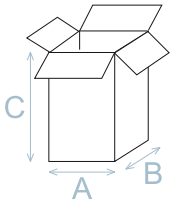

Dimensioni in mm

I pesi e le misure sono indicativi

Nr. pezzi per pallet

Per i modelli DR BluePRO 50-75-100 ogni pallet (EUR 1000x1200 mm) può contenere 75 pezzi.
Per i modelli DR BluePRO 150-200 ogni pallet (EUR 1000x1200 mm) può contenere 32 pezzi.

Installazioni disponibili

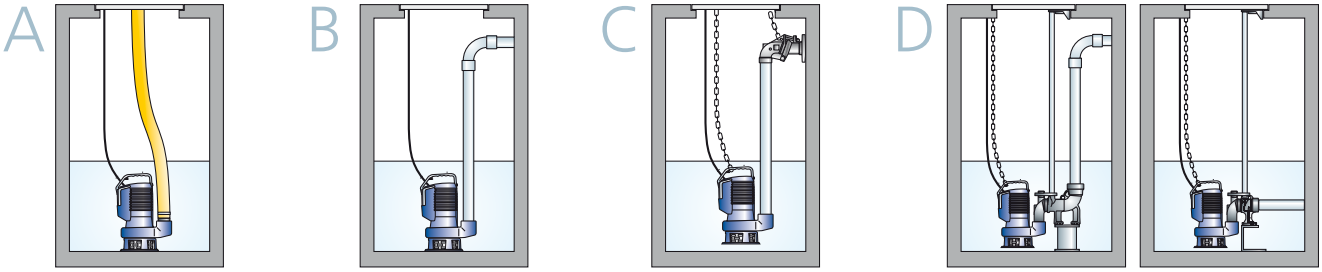

Per le installazioni C e D dei modelli DR BluePRO 50-75-100 è necessario l'impiego di un raccordo di riduzione (non incluso)

GR Blue PRO

Foto indicativa del prodotto

Elettropompe sommergibili con sistema di triturazione

DESIGN BY pininfarina

Caratteristiche generali

girante con sistema di triturazione	
potenza	0,74 ÷ 1,5 kW
poli	2
mandata	GAS 1½"-DN32 orizzontale
passaggio libero	-
portata max	5.6 l/s
prevalenza max	27 m

Complesso elettromeccanico

Complesso elettromeccanico in ghisa EN-GJL-250, idoneo al funzionamento sommerso, corredato da nr. 2 tenute meccaniche contrapposte in carburo di silicio in camera olio, V-ring a contatto diretto con il liquido. Motore ecologico a secco. Corpo idraulico in fusione monolitica con l'involucro motore.

Impiego della macchina

Indicata in presenza di corpi filamentosi o fibrosi e in generale di reflui fognari di origine civile non grigliati. Questi modelli si rivolgono ad un utilizzo domestico e professionale.

Materiali di costruzione

Involucro motore	Ghisa EN-GJL 250
Girante	Ghisa EN-GJL-250
Viterie	Acciaio INOX - Classe A2-70
Guarnizioni standard	Gomma - NBR
Materiale del coltello trituratore	Acciaio al cromo - X102 CrMo17 KU
Materiale del piatto trituratore	Acciaio al cromo - X102 CrMo17 KU
Albero motore	Acciaio INOX - AISI 420
Verniciatura	Epossidica bicomponente a base di acqua (spessore medio 80 µm)
Corredo tenute meccaniche standard	Due tenute meccaniche in carburo di silicio (2SiC), V-ring

Limiti di impiego

Temperatura massima di impiego	40 °C
PH del liquido trattato	6 ÷ 14
Viscosità del liquido trattato	1 mm^2/s
Profondità massima di immersione	20 m
Densità del liquido trattato	1 Kg/dm^3
Pressione acustica massima	70 dB
max avviamenti ora	30

Modelli disponibili anche in versione certificata IECEx

Ex nA IIC T3
Ex nA nC IIC T3

GR BluePRO

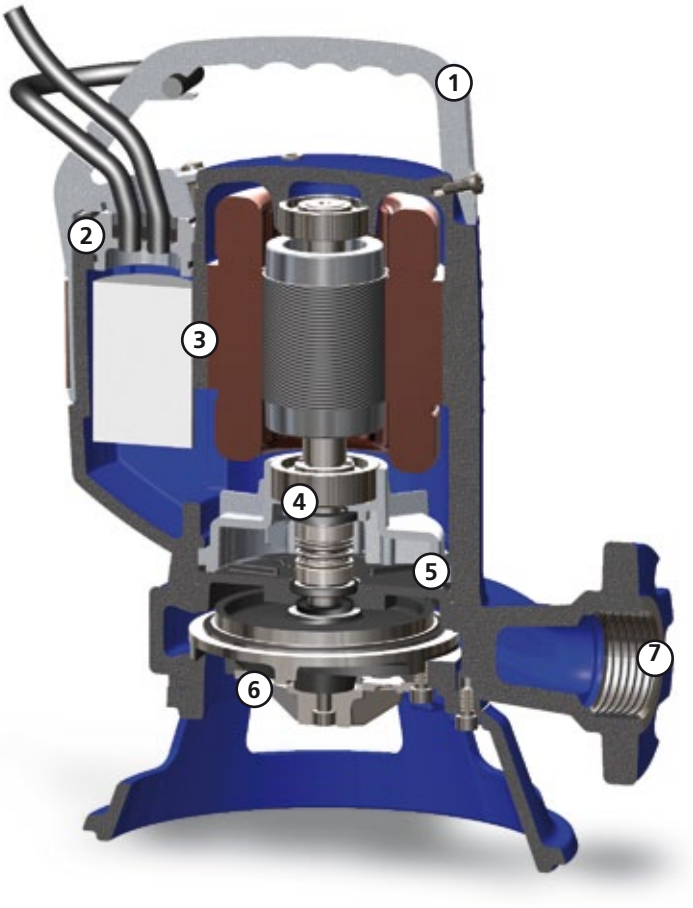

Maniglia

Ergonomica maniglia di sollevamento e trasporto in lega di alluminio verniciato che garantisce una elevata resistenza alle sollecitazioni ed alla corrosione. Un occhiello consente di regolare l'escursione del galleggiante.

Pressacavo

Innovativo sistema pressacavo con antistrappo e doppio o-ring per garantire la massima tenuta.

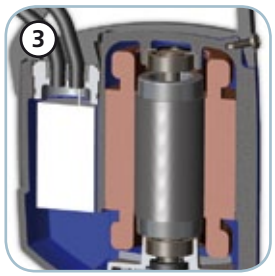

Motore e accessori elettrici

Motore a secco con protezioni termiche. Modelli monofase con condensatore interno, scatola di comando con condensatore disgiuntore e protezione amperometrica. Modelli trifase equipaggiati di relé di protezione motore.

Tenute meccaniche

Due tenute meccaniche in carburo di silicio (2SiC), entrambe installate in camera olio, V-ring a contatto diretto con il liquido.

Camera olio

Camera olio che garantisce una maggiore durata delle tenute meccaniche e, grazie ad un sistema brevettato, è facilmente accessibile per semplificare gli interventi di manutenzione.

Sistema di triturazione

Sistema di triturazione costituito da un coltello rotante a tre lame e da un piatto con fori dai bordi affilati che taglia finemente i corpi filamentosi e impedisce il bloccaggio della girante.

Oltre 69.000 tagli al minuto

Bocca di mandata e piede di supporto

Bocca di mandata filettata e flangiata per la massima flessibilità di installazione. Piede di supporto in ghisa.

GR Blue PRO

Modelli a mandata orizzontale filettata GAS 1½" e flangiata DN32 PN6 - 2 poli

Prestazioni

	l/s	0	1	2	3	4	5
	l/min	0	60	120	180	240	300
	m³/h	0	3.6	7.2	10.8	14.4	18.0
1 GR BluePRO 100/2/G40H A1CM(T)/50		18.0	16.4	14.4	11.5	6.9	
2 GR BluePRO 150/2/G40H A1CM(T)/50		21.1	19.6	17.9	15.1	10.4	3.0
3 GR BluePRO 200/2/G40H A1CM(T)/50		27.0	25.6	23.6	20.7	16.1	9.3

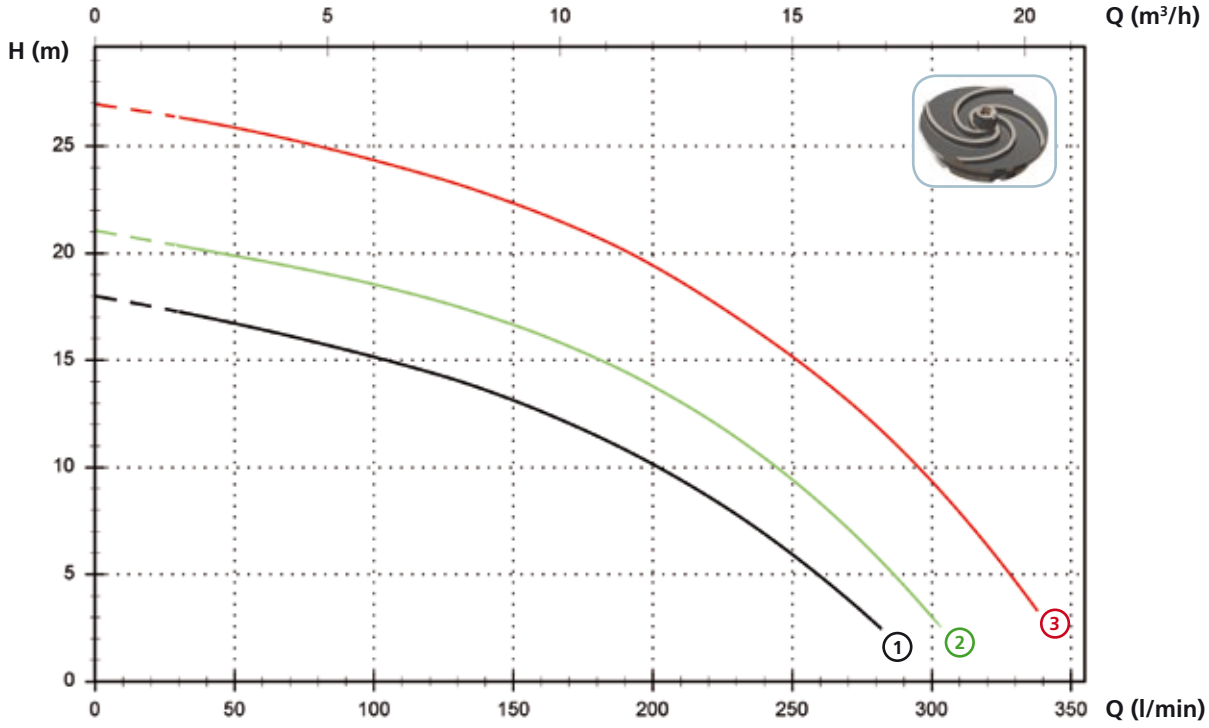

Dati tecnici

	V	Fasi	P1 (kW)	P2 (kW)	A	Rpm	Start	Ø	Passaggio libero
1 GR BluePRO 100/2/G40H A1CM/50	230	1	-	0.74	5.5	2900	Dir	G 1½"-DN32 PN6	-
2 GR BluePRO 150/2/G40H A1CM/50	230	1	-	1.1	7.5	2900	Dir	G 1½"-DN32 PN6	-
3 GR BluePRO 200/2/G40H A1CM/50	230	1	-	1.5	10	2900	Dir	G 1½"-DN32 PN6	-

	V	Fasi	P1 (kW)	P2 (kW)	A	Rpm	Start	Ø	Passaggio libero
1 GR BluePRO 100/2/G40H A1CT/50	400	3	-	0.74	2.7	2900	Dir	G 1½"-DN32 PN6	-
2 GR BluePRO 150/2/G40H A1CT/50	400	3	-	1.1	3.2	2900	Dir	G 1½"-DN32 PN6	-
3 GR BluePRO 200/2/G40H A1CT/50	400	3	-	1.5	4.3	2900	Dir	G 1½"-DN32 PN6	-

GR BluePRO

Versioni disponibili

(Legenda versioni a pag. 8)

	Varianti elettriche												Raffreddamento				Corredo tenute			
	NAE	T	TC	TCD	TCDT	TCDGT	TCG	TCST	TCSGT	TS	TR	TRG	N	CC CCE	FT	CGFT	2SIC	SICM	SICAL	2SICAL
GR BluePRO 100/2/G40H A1CM/50					●	●							●				●			
GR BluePRO 100/2/G40H A1CT/50											●	●	●				●			
GR BluePRO 150/2/G40H A1CM/50					●	●							●				●			
GR BluePRO 150/2/G40H A1CT/50											●	●	●				●			
GR BluePRO 200/2/G40H A1CM/50					●	●							●				●			
GR BluePRO 200/2/G40H A1CT/50											●	●	●				●			

Dimensioni di ingombro e pesi

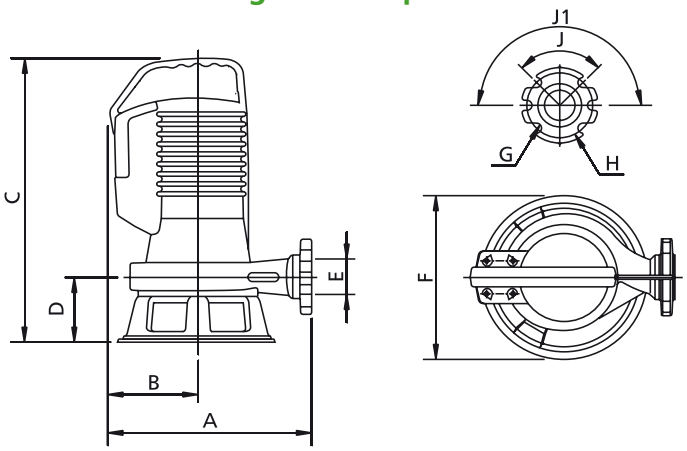

	A	B	C	D	E	F	G	H	J	J1	kg
GR BluePRO 100/2/G40H A1CM(T)/50	270	130	365	95	G 1½"	220	14	90	90°	180°	19
GR BluePRO 150/2/G40H A1CM(T)/50	285	125	410	100	G 1½"	230	14	90	90°	180°	24
GR BluePRO 200/2/G40H A1CM(T)/50	285	125	410	100	G 1½"	230	14	90	90°	180°	25

Quote in mm

I pesi e le misure sono indicativi

Dimensioni imballo

	A	B	C
GR BluePRO 100/2/G40H A1CM(T)/50	300	250	400
GR BluePRO 150/2/G40H A1CM(T)/50	300	250	440
GR BluePRO 200/2/G40H A1CM(T)/50	300	250	440

Dimensioni in mm

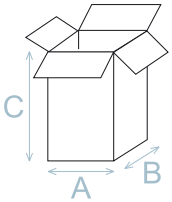

I pesi e le misure sono indicativi

Nr. pezzi per pallet

Per i modelli GR BluePRO ogni pallet (EUR 1000x1200 mm) può contenere 32 pezzi.

Installazioni disponibili

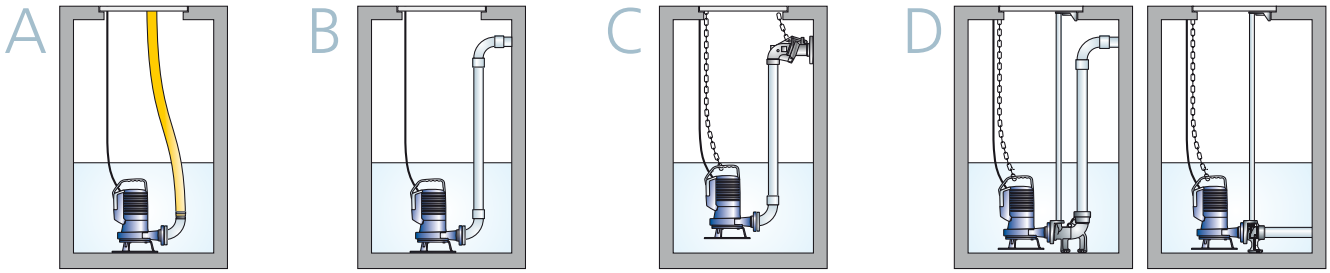

AP BluePRO

Foto indicativa del prodotto

Elettropompe sommergibili con girante ad alta prevalenza

DESIGN BY pininfarina

Caratteristiche generali

girante ad alta prevalenza	
potenza	0,74 ÷ 1,5 kW
poli	2
mandata	GAS 1½"-DN32 orizzontale
passaggio libero	max 6 mm
portata max	7.1 l/s
prevalenza max	26.6 m

Complesso elettromeccanico

Complesso elettromeccanico in ghisa EN-GJL-250, idoneo al funzionamento sommerso, corredato da nr. 2 tenute meccaniche contrapposte in carburo di silicio in camera olio, V-ring a contatto diretto con il liquido. Motore ecologico a secco. Corpo idraulico in fusione monolitica con l'involucro motore.

Impiego della macchina

Trova impiego in presenza di acque chiare, meteoriche e d'infiltrazione, leggermente sabbiose. La notevole prevalenza monometrica rende idonea questa serie per la realizzazione di giochi d'acqua e di fontane decorative. Questi modelli si rivolgono ad un utilizzo domestico e professionale.

Materiali di costruzione

Involucro motore	Ghisa EN-GJL 250
Girante	Ghisa EN-GJL-250
Viterie	Acciaio INOX - Classe A2-70
Guarnizioni standard	Gomma - NBR
Albero motore	Acciaio INOX - AISI 420
Verniciatura	Epossidica bicomponente a base di acqua (spessore medio 80 µm)
Corredo tenute meccaniche standard	Due tenute meccaniche in carburo di silicio (2SiC), V-ring

Limiti di impiego

Temperatura massima di impiego	40 °C
PH del liquido trattato	6 ÷ 14
Viscosità del liquido trattato	1 mm^2/s
Profondità massima di immersione	20 m
Densità del liquido trattato	1 Kg/dm^3
Pressione acustica massima	70 dB
max avviamenti ora	30

Modelli disponibili anche in versione certificata IECEx **Ex nA IIC T3**
Ex nA nC IIC T3

AP BluePRO

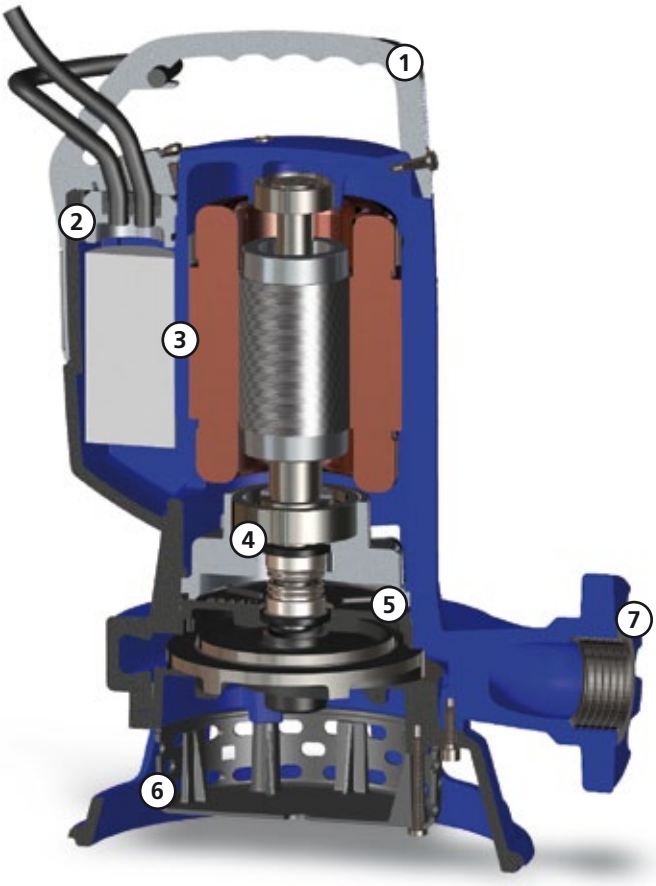

Maniglia

Ergonomica maniglia di sollevamento e trasporto in lega di alluminio verniciato che garantisce una elevata resistenza alle sollecitazioni ed alla corrosione. Un occhiello consente di regolare l'escursione del galleggiante.

Pressacavo

Innovativo sistema pressacavo con antistrappo e doppio o-ring per garantire la massima tenuta.

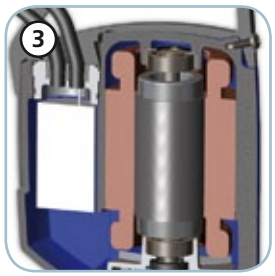

Motore e accessori elettrici

Motore a secco con protezioni termiche. Modelli monofase con condensatore interno. Modelli trifase equipaggiati di relé di protezione motore.

Tenute meccaniche

Due tenute meccaniche in carburo di silicio (2SiC), entrambe installate in camera olio , V-ring a contatto diretto con il liquido.

Camera olio

Camera olio che garantisce una maggiore durata delle tenute meccaniche e, grazie ad un sistema brevettato, è facilmente accessibile per semplificare gli interventi di manutenzione.

Griglia di aspirazione

Griglia in aspirazione in polipropilene antiurto e basamento in ghisa sferoidale.

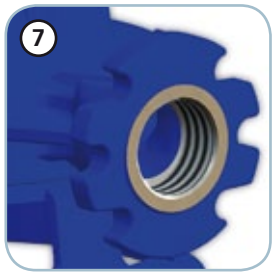

Bocca di mandata

Bocca di mandata filettata e flangiata per la massima flessibilità di installazione.

AP BluePRO

Modelli a mandata orizzontale filettata GAS 1½" e flangiata DN32 PN6 - 2 poli

Prestazioni

	l/s	0	1	2	3	4	5	6	7
	l/min	0	60	120	180	240	300	360	420
	m³/h	0	3.6	7.2	10.8	14.4	18.0	21.6	25.2
1 AP BluePRO 100/2/G40H A1CM(T)/50		*17.3*	16.3	14.9	13.1	10.9	7.8	3.6	
2 AP BluePRO 150/2/G40H A1CM(T)/50		*20.9*	19.8	18.5	16.7	14.6	11.7	7.8	
3 AP BluePRO 200/2/G40H A1CM(T)/50		*26.6*	25.4	23.8	21.9	19.6	16.7	12.7	6.6

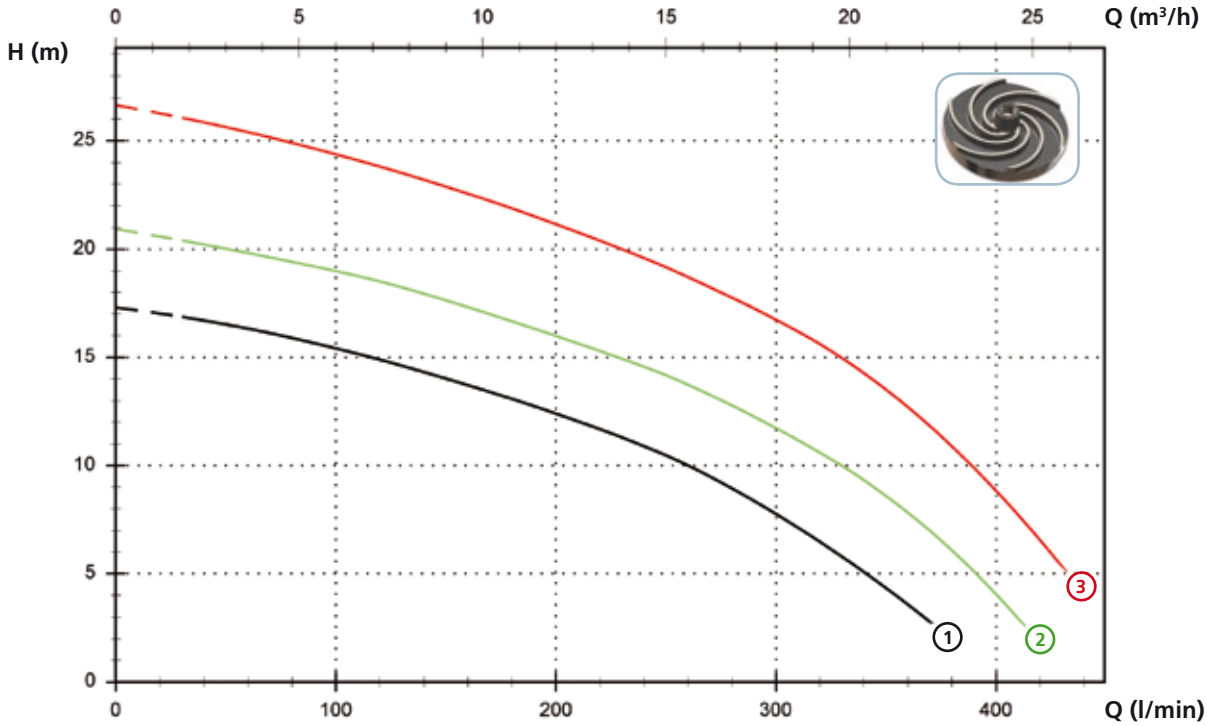

Dati tecnici

	V	Fasi	P1 (kW)	P2 (kW)	A	Rpm	Start	Ø	Passaggio libero
1 AP BluePRO 100/2/G40H A1CM/50	230	1	-	0.74	5.5	2900	Dir	G 1½"-DN32 PN6	6 mm
2 AP BluePRO 150/2/G40H A1CM/50	230	1	-	1.1	7.5	2900	Dir	G 1½"-DN32 PN6	6 mm
3 AP BluePRO 200/2/G40H A1CM/50	230	1	-	1.5	10	2900	Dir	G 1½"-DN32 PN6	6 mm

	V	Fasi	P1 (kW)	P2 (kW)	A	Rpm	Start	Ø	Passaggio libero
1 AP BluePRO 100/2/G40H A1CT/50	400	3	-	0.74	2.7	2900	Dir	G 1½"-DN32 PN6	6 mm
2 AP BluePRO 150/2/G40H A1CT/50	400	3	-	1.1	3.2	2900	Dir	G 1½"-DN32 PN6	6 mm
3 AP BluePRO 200/2/G40H A1CT/50	400	3	-	1.5	4.3	2900	Dir	G 1½"-DN32 PN6	6 mm

AP BluePRO

Versioni disponibili

(Legenda versioni a pag. 8)

	Varianti elettriche												Raffreddamento				Corredo tenute			
	NAE	T	TC	TCD	TCDT	TCDGT	TCG	TCST	TCSGT	TS	TR	TRG	N	CC CCE	FT	CGFT	2SIC	SICM	SICAL	2SICAL
AP BluePRO 100/2/G40H A1CM/50			●				●						●				●			
AP BluePRO 100/2/G40H A1CT/50											●	●	●				●			
AP BluePRO 150/2/G40H A1CM/50			●				●						●				●			
AP BluePRO 150/2/G40H A1CT/50											●	●	●				●			
AP BluePRO 200/2/G40H A1CM/50			●				●						●				●			
AP BluePRO 200/2/G40H A1CT/50											●	●	●				●			

Dimensioni di ingombro e pesi

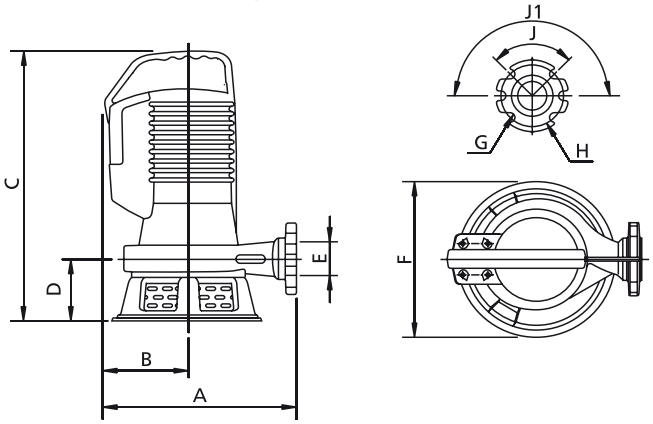

	A	B	C	D	E	F	G	H	J	J1	kg
AP BluePRO 100/2/G40H A1CM(T)/50	270	130	365	95	G 1½"	220	14	90	90°	180°	19
AP BluePRO 150/2/G40H A1CM(T)/50	270	130	365	95	G 1½"	220	14	90	90°	180°	24
AP BluePRO 200/2/G40H A1CM(T)/50	270	130	365	95	G 1½"	220	14	90	90°	180°	26

Quote in mm

I pesi e le misure sono indicativi

Dimensioni imballo

	A	B	C
AP BluePRO 100/2/G40H A1CM(T)/50	300	250	400
AP BluePRO 150/2/G40H A1CM(T)/50	300	250	440
AP BluePRO 200/2/G40H A1CM(T)/50	300	250	440

Dimensioni in mm

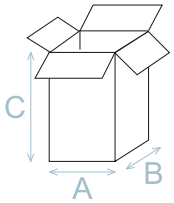

I pesi e le misure sono indicativi

Nr. pezzi per pallet

Per i modelli AP BluePRO ogni pallet (EUR 1000X1200 mm) può contenere 32 pezzi.

Installazioni disponibili

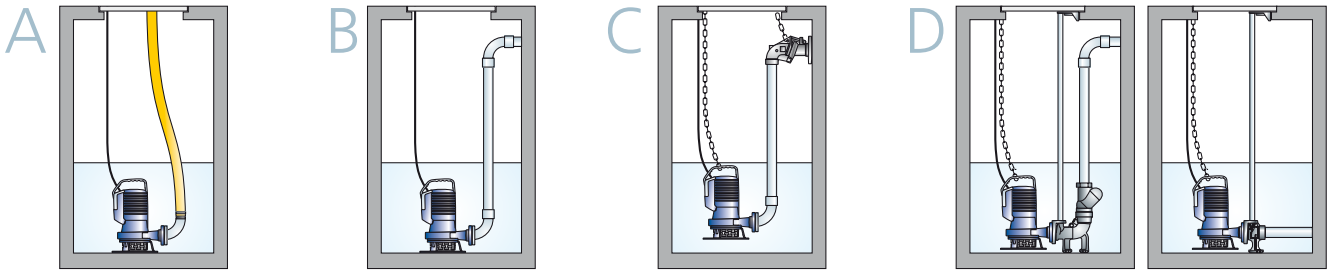

AP BluePRO HP

Foto indicativa del prodotto

Elettropompe sommergibili con girante ad alta prevalenza

DESIGN BY pininfarina

Caratteristiche generali

girante ad alta prevalenza	
potenza	1,1 kW
poli	2
mandata	GAS 1½"-DN32 orizzontale
passaggio libero	max 4 mm
portata max	290 l/m
prevalenza max	26 m

Complesso elettromeccanico

Complesso elettromeccanico in ghisa EN-GJL-250, idoneo al funzionamento sommerso, corredato da nr. 2 tenute meccaniche contrapposte in carburo di silicio in camera olio, V-ring a contatto diretto con il liquido. Motore ecologico a secco. Corpo idraulico in fusione monolitica con l'involucro motore.

Impiego della macchina

Trova impiego in presenza di acque chiare, meteoriche e d'infiltrazione, leggermente sabbiose. La notevole prevalenza monometrica rende idonea questa serie per la realizzazione di giochi d'acqua e di fontane decorative. Questi modelli si rivolgono ad un utilizzo domestico e professionale.

Materiali di costruzione

Involucro motore	Ghisa EN-GJL 250
Girante	Ghisa EN-GJL-250
Viterie	Acciaio INOX - Classe A2-70
Guarnizioni standard	Gomma - NBR
Albero motore	Acciaio INOX - AISI 420
Verniciatura	Epossidica bicomponente a base di acqua (spessore medio 80 µm)
Corredo tenute meccaniche standard	Due tenute meccaniche in carburo di silicio (2SiC) + V-ring

Limiti di impiego

Temperatura massima di impiego	40 °C
PH del liquido trattato	6 ÷ 14
Viscosità del liquido trattato	1 mm^2/s
Profondità massima di immersione	20 m
Densità del liquido trattato	1 Kg/dm^3
Pressione acustica massima	70 dB
max avviamenti ora	30

AP BluePRO HP

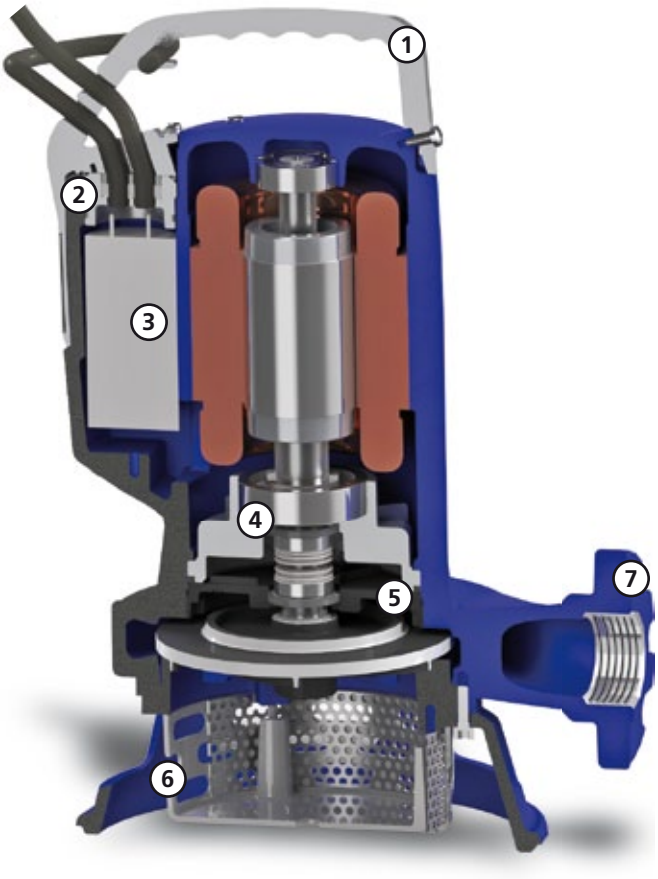

Maniglia

Ergonomica maniglia di sollevamento e trasporto in lega di alluminio verniciato che garantisce una elevata resistenza alle sollecitazioni ed alla corrosione. Un occhiello consente di regolare l'escursione del galleggiante.

Pressacavo

Innovativo sistema pressacavo con antistrappo e doppio o-ring per garantire la massima tenuta.

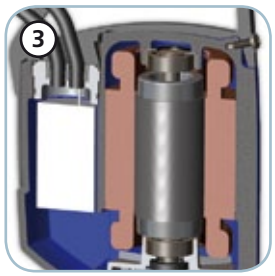

Motore e accessori elettrici

Motore a secco con protezioni termiche. Modelli monofase con condensatore interno. Modelli trifase equipaggiati di relé di protezione motore.

Tenute meccaniche

Due tenute meccaniche in carburo di silicio (2SiC), entrambe installate in camera olio , V-ring a contatto diretto con il liquido.

Camera olio

Camera olio che garantisce una maggiore durata delle tenute meccaniche e, grazie ad un sistema brevettato, è facilmente accessibile per semplificare gli interventi di manutenzione.

Griglia di aspirazione

Griglia in aspirazione in polipropilene antiurto e basamento in ghisa sferoidale.

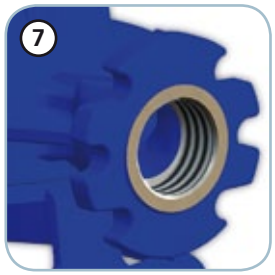

Bocca di mandata

Bocca di mandata filettata e flangiata per la massima flessibilità di installazione.

AP BluePRO HP

Modelli a mandata orizzontale filettata GAS 1½" e flangiata DN32 PN6 - 2 poli

Prestazioni

	l/s	0	1	2	3	4	5
	l/min	0	60	120	180	240	300
	m³/h	0	3,6	7,2	10,8	14,4	18
(1) AP BluePRO HP 150/2/G40H A1CM(T)/50		26.1	24.5	22.0	18.7	13.6	3.5

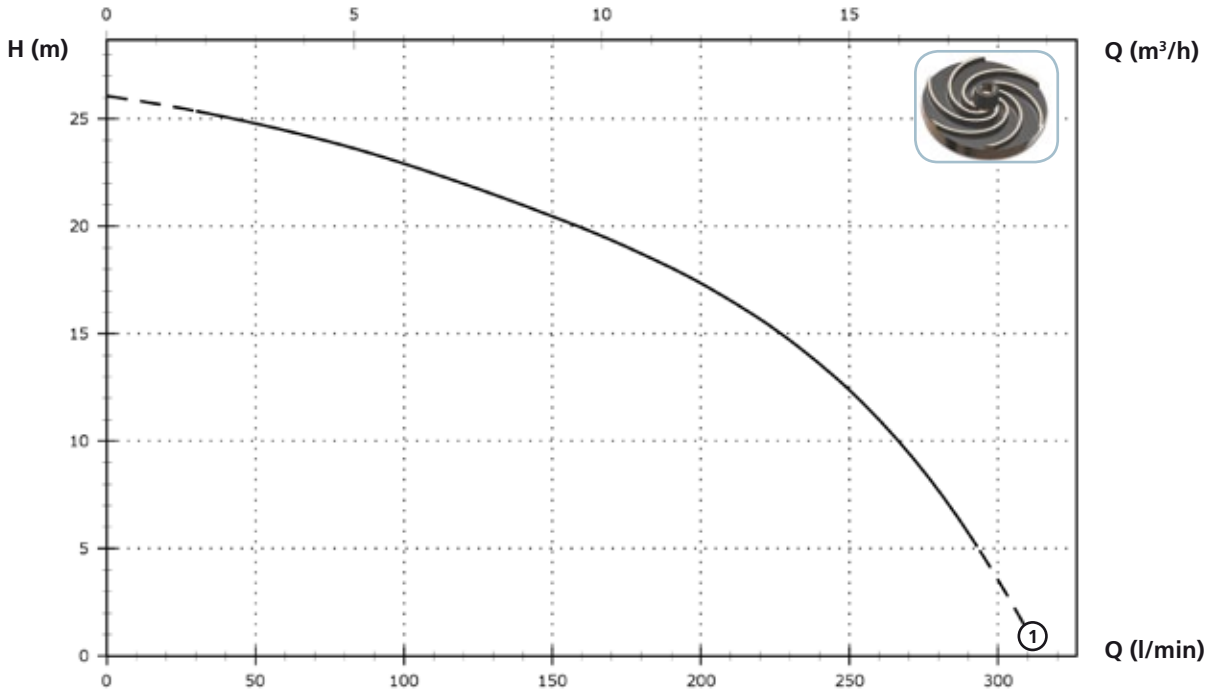

Dati tecnici

	V	Fasi	P1 (kW)	P2 (kW)	A	Rpm	Start	Ø	Passaggio libero
(1) AP BluePRO HP 150/2/G40H A1CM/50	230	1	-	1.1	7.5	2900	Dir	G 1½"-DN32 PN6	4 mm
AP BluePRO HP 150/2/G40H A1CT/50	400	3	-	1.1	3.2	2900	Dir	G 1½"-DN32 PN6	4 mm

AP BluePRO HP

Versioni disponibili

(Legenda versioni a pag. 8)

	Varianti elettriche												Raffreddamento				Corredo tenute			
	NAE	T	TC	TCD	TCDT	TCDGT	TCG	TCST	TCSGT	TS	TR	TRG	N	CC CCE	FT	CGFT	2SIC	SICM	SICAL	2SICAL
AP BluePRO HP 150/2/G40H A1CM/50			●				●						●				●			
AP BluePRO HP 150/2/G40H A1CT/50											●	●	●				●			

Dimensioni di ingombro e pesi

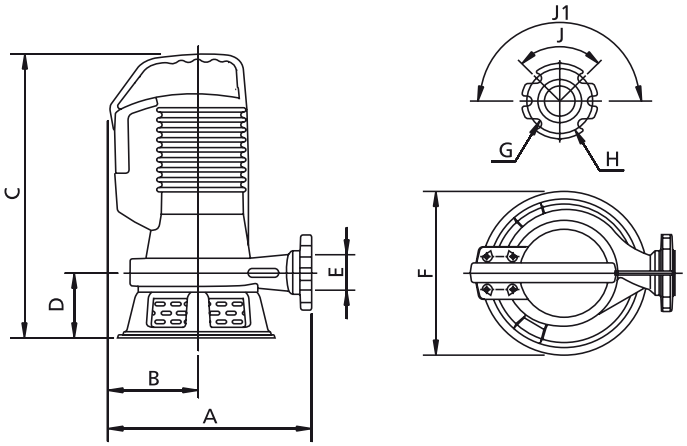

	A	B	C	D	E	F	G	H	J	J1	kg
AP BluePRO HP 150/2/G40H A1CM(T)/50	285	125	410	100	G 1½"	230	14	90	90°	180°	24

Quote in mm

I pesi e le misure sono indicativi

Dimensioni imballo

	A	B	C
AP BluePRO HP 150/2/G40H A1CM(T)/50	300	250	440

Dimensioni in mm

I pesi e le misure sono indicativi

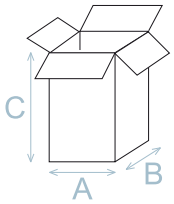

Nr. pezzi per pallet

Per i modelli AP BluePRO HP ogni pallet (EUR 1000x1200 mm) può contenere 32 pezzi.

Installazioni disponibili

A

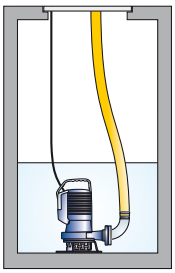

B

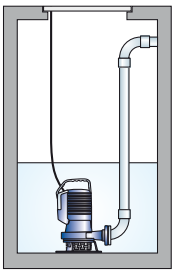

C

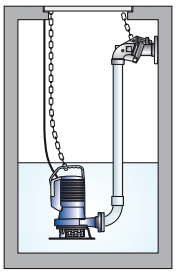

D

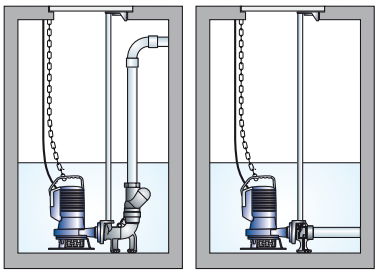

STAZIONI
di SOLLEVAMENTO

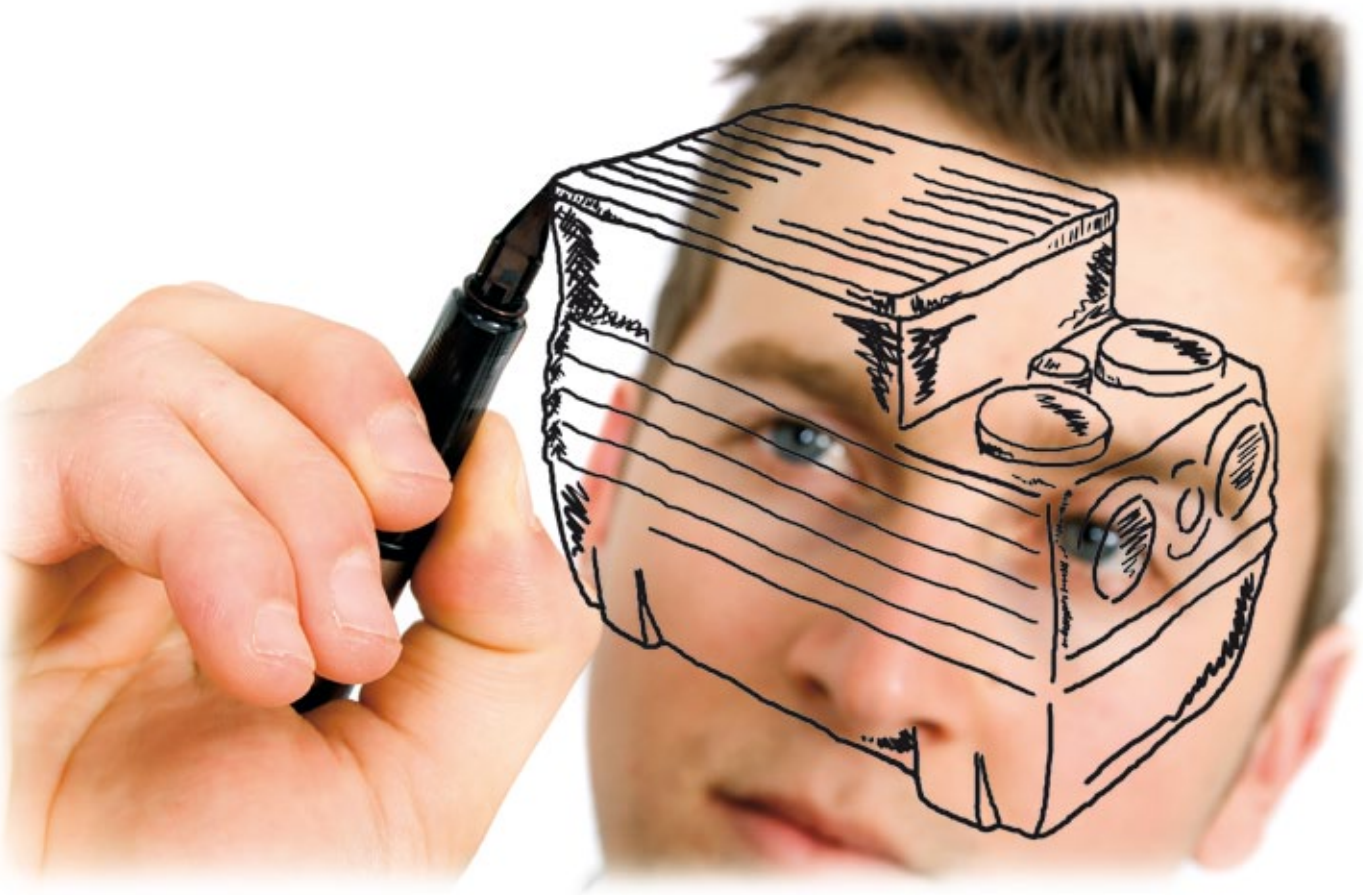

blueBOX

La serie **BlueBOX** è costituita da vasche in polietilene rotostampato di alta qualità per la raccolta di acque di scarico bianche e nere.

I modelli da 90, 150 e 250 litri sono predisposti per l'installazione di una elettropompa e sono idonei per piccoli contesti residenziali.
La versione da 400 litri è destinata all'impiego in impianti di medie dimensioni e prevede l'utilizzo di due elettropompe.

La loro particolare forma si ispira al design Pininfarina delle elettropompe sommergibili Serie Blue.
BlueBOX, grazie alle sue caratteristiche costruttive ed alla ricca dotazione di accessori, è estremamente versatile e semplice da installare.

Foto indicativa del prodotto

Funzionamento e impiego

La vasca di raccolta riceve le acque reflue domestiche provenienti da scarichi di qualsiasi natura ed eventuali caditoie di acqua piovana o di infiltrazione.
La pompa installata all'interno della vasca consente il rilancio delle acque in fognatura. Il coperchio e i giunti passatubi sono dotati di guarnizione per garantire la perfetta tenuta. **BlueBOX** è predisposto per il collegamento delle tubazioni di ingresso, uscita e ventilazione su ogni lato, consentendo un utilizzo ottimale anche in spazi limitati.
All'interno può essere installata una pompa trituratrice in grado di tagliare i corpi estranei contenuti nel refluo e di rilanciarli a elevate distanze. In questo modo il liquido può essere fatto passare anche in tubazioni di piccolo diametro, consentendo un significativo risparmio economico sul costo totale dell'impianto.

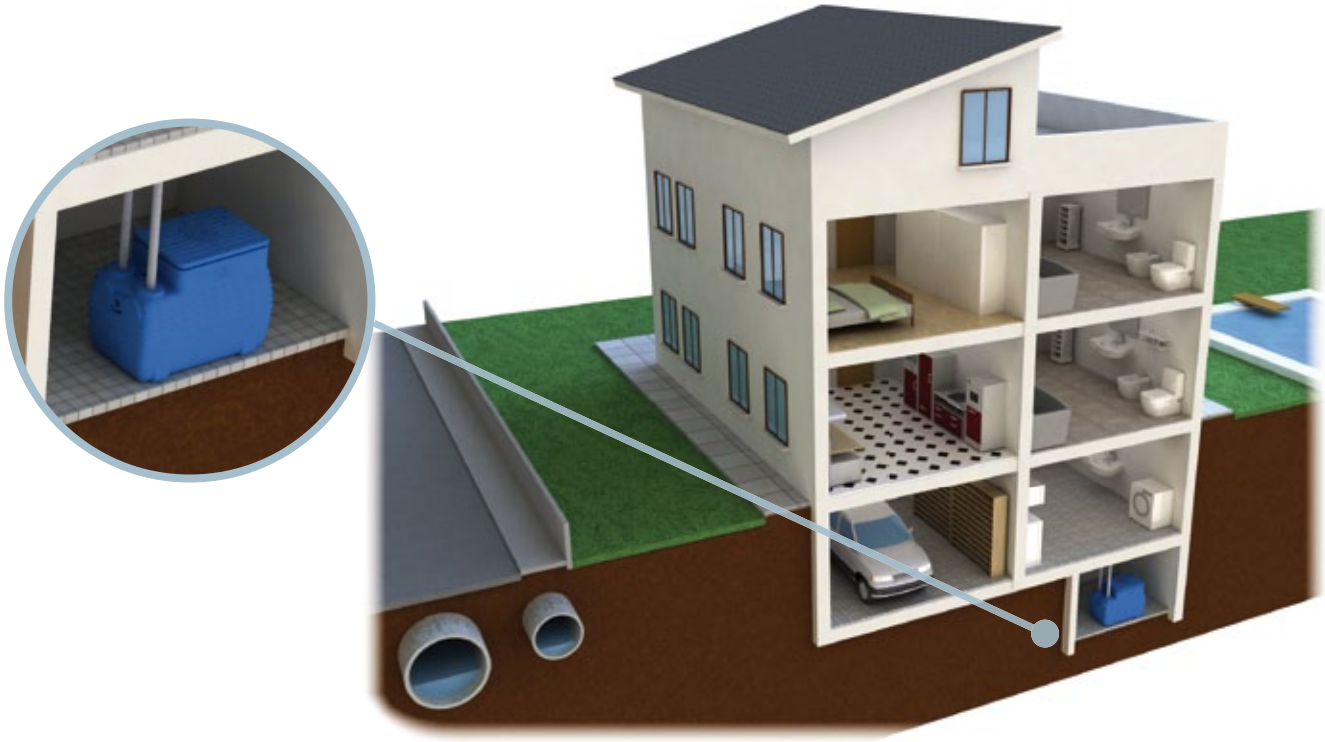

La gamma **BlueBOX***

Le stazioni **BlueBOX** sono idonee per la raccolta e il sollevamento di acque chiare, piovane e reflue provenienti da lavatrici, lavabi e WC in impianti collocati al di sotto della rete fognaria quali garage o seminterrati.
I modelli 90 e 150 litri sono compatti e semplici da installare e sono quindi indicati per impianti domestici. Le versioni da 250 e 400 litri, grazie alla maggiore capacità ed alla ricca dotazione di accessori, trovano impiego in installazioni in complessi residenziali di medie dimensioni.

Blue**BOX** 90L

Capacità (L)	90
Dimensioni (mm)	480x370x610
Nr. pompe	1
Temperatura max liquido	40°C (fino a 90°C per breve periodo)
Pompe consigliate	DG Blue

Completo di: pressacavi, tubo di mandata in PVC Ø 1½", raccordo per scarico di emergenza, kit guarnizioni per tubi di ingresso nr. 1xØ110, nr. 1xØ75, nr. 1xØ50 mm, supporto speciale per ridurre la corsa del galleggiante. Dispositivo anti-tra-cimazione a richiesta.

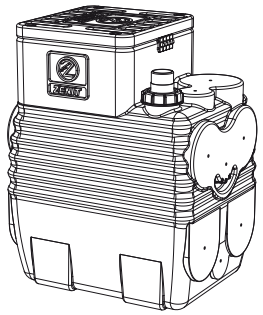

Blue**BOX** 150L

Capacità (L)	150
Dimensioni (mm)	580x480x660
Nr. pompe	1
Temperatura max liquido	40°C (fino a 90°C per breve periodo)
Pompe consigliate	DG Blue, DG BluePRO, GR BluePRO

Completo di: pressacavi, tubo di mandata in PVC Ø 1½", raccordo per scarico di emergenza, kit guarnizioni per tubi di ingresso nr. 2xØ110, nr. 1xØ75, nr.1xØ50 mm, supporto speciale per ridurre la corsa del galleggiante. Dispositivo anti-tra-cimazione a richiesta.

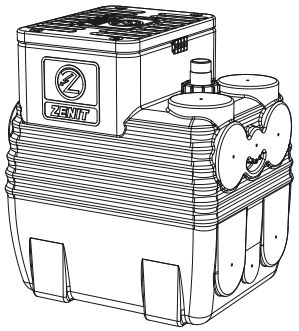

Blue**BOX** 250L

Capacità (L)	250
Dimensioni (mm)	900x500x660
Nr. pompe	1
Temperatura max liquido	40°C (fino a 90°C per breve periodo)
Pompe consigliate	DG Blue, DG BluePRO, GR BluePRO

Completo di: pressacavi, nr. 2 guarnizioni per tubi Ø110, nr. 1 guarnizione per tubi Ø75 mm.

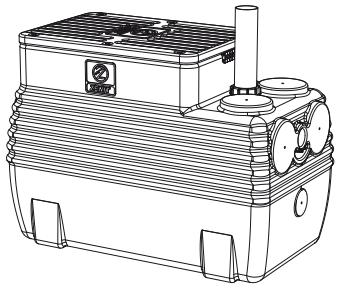

Blue**BOX** 400L

Capacità (L)	400
Dimensioni (mm)	900x1.000x660
Nr. pompe	2
Temperatura max liquido	40°C (fino a 90°C per breve periodo)
Pompe consigliate	DG Blue, DG BluePRO, GR BluePRO, DGO

Completo di: pressacavi, nr. 4 guarnizioni per tubi Ø110, nr. 2 guarnizione per tubi Ø75 mm.

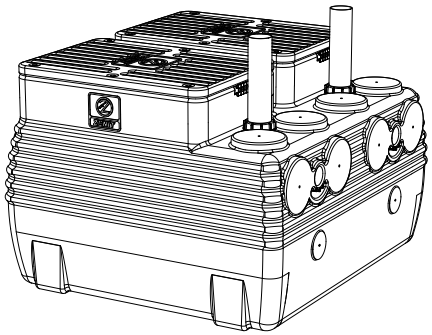

** Dimensioni in mm - Dati in assenza di pompa e accessori - Tutti i pesi e le misure sono indicativi - La capacità è indicativa e si riferisce al volume massimo contenibile prima della fuoriuscita del contenuto dal serbatoio.*

Come è fatto

Caratteristiche tecniche

- Versioni da 90 e 150 litri per 1 pompa ad installazione diretta;
- Versione da 250 litri per una pompa e da 400 litri per due pompe ad installazione diretta o con dispositivo di accoppiamento;
- Coperchio calpestabile;
- O-ring di tenuta tra vasca e coperchio;
- Installazione facilitata dei tubi di ingresso, uscita e sfiato con tenuta tramite guarnizione;
- Maniglie di sollevamento integrate;
- Predisposizione per svuotamento di emergenza tramite rubinetto;
- Gommini passacavo a tenuta stagna brevettati che consentono una facile estrazione della pompa per un'eventuale manutenzione;
- Le alette laterali, presenti nella parte centrale del serbatoio, garantiscono un ottimo grip in caso di installazione interrata (seguire il relativo manuale).

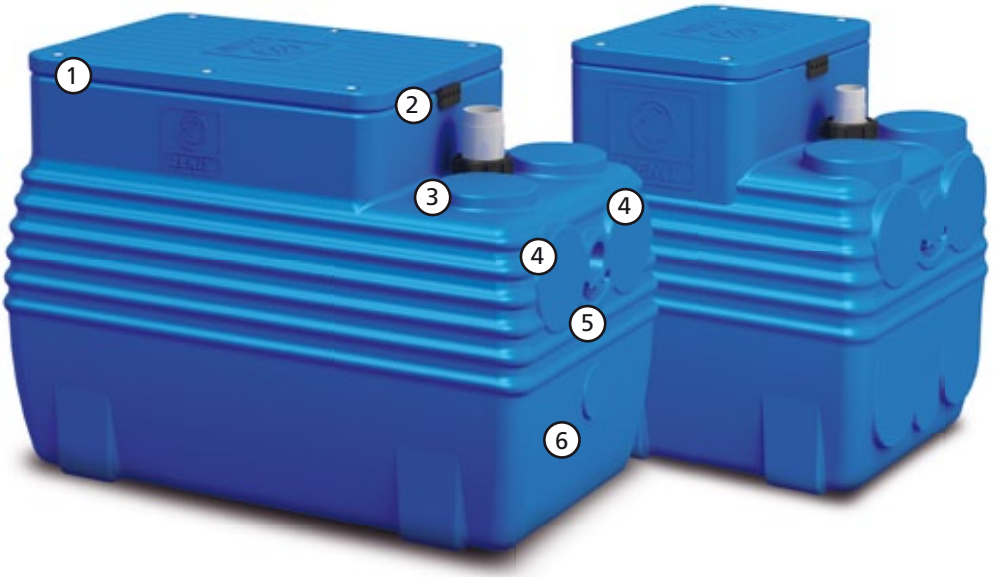

Foto indicativa del prodotto

Robusto coperchio pedonale. L'ampia apertura superiore consente di utilizzare una pompa di soccorso per uno svuotamento di emergenza, rendendo le operazioni facili e igieniche.

Sistema pressacavo modulare BREVETTATO che consente di estrarre la pompa senza bisogno di scollegare o sfilare il cavo di alimentazione (seguire il relativo manuale).

Tenuta stagna garantita da guarnizioni in gomma NBR a doppio labbro con forma a "C". La guarnizione consente un veloce collegamento del BlueBOX alle varie tubazioni risolvendo il problema delle vibrazioni.

Predisposizione per i tubi di ingresso delle acque reflue anche sulle pareti laterali.

Doppia manglia di sollevamento e trasporto integrata che ne facilita la movimentazione anche manuale.

Predisposizione per svuotamento di emergenza in posizione ribassata.

Configurazioni consigliate

Sono possibili ulteriori configurazioni con pompe sommergibili di altre famiglie Zenit. Per ulteriori informazioni contattare il Servizio Clienti Zenit.

GIRANTE VORTEX	V	Fasi	P2 (kW)	A	Rpm	Ø	Pass. libero	Compatibile con BlueBOX			
								90L	150L	250L	400L
DG Blue 40/2/G40V A1BM/50	230	1	0.3	2.3	2900	G 1½"	40 mm	●			
DG Blue 50/2/G40V A1BM/50	230	1	0.37	2.8	2900	G 1½"	40 mm	●	●		
DG Blue 75/2/G40V A1BM/50	230	1	0.55	4.1	2900	G 1½"	40 mm	●	●		
DG Blue 100/2/G40V A1BM/50	230	1	0.74	5.6	2900	G 1½"	40 mm	●	●	●	●
DG BluePRO 50/2/G40V A1BM/50	230	1	0.37	2.8	2900	G 1½"	40 mm		●		
DG BluePRO 75/2/G40V A1BM/50	230	1	0.55	4.1	2900	G 1½"	40 mm		●		
DG BluePRO 100/2/G40V A1BM/50	230	1	0.74	5.6	2900	G 1½"	40 mm		●	●	●
DG BluePRO 150/2/G50V A1CM/50	230	1	1.1	7.5	2900	G 2"	50 mm			●	●
DG BluePRO 200/2/G50V A1CM/50	230	1	1.5	10.0	2900	G 2"	50 mm			●	●
DG BluePRO 50/2/G40V A1BT/50	400	3	0.37	1.15	2900	G 1½"	40 mm		●		
DG BluePRO 75/2/G40V A1BT/50	400	3	0.55	1.6	2900	G 1½"	40 mm		●		
DG BluePRO 100/2/G40V A1BT/50	400	3	0.74	2.15	2900	G 1½"	40 mm		●	●	●
DG BluePRO 150/2/G50V A1CT/50	400	3	1.1	3.2	2900	G 2"	50 mm			●	●
DG BluePRO 200/2/G50V A1CT/50	400	3	1.5	4.3	2900	G 2"	50 mm			●	●
DGO 150/2/G65V A1CM/50	230	1	1.1	8.2	2900	G 2½"	65 mm				●
DGO 200/2/G65V A1CM/50	230	1	1.5	9.9	2900	G 2½"	65 mm				●
DGO 150/2/G65V A1CT/50	400	3	1.1	2.7	2900	G 2½"	65 mm				●
DGO 200/2/G65V A1CT/50	400	3	1.5	3.6	2900	G 2½"	65 mm				●

	l/s	0	2	4	6	8	10	12
	l/min	0	120	240	360	480	600	720
	m³/h	0	7.2	14.4	21.6	28.8	36.0	43.2
DGBLUE 40/2/G40V A1BM/50	*6.0*	4.0	1.7					
DGBLUE 50/2/G40V A1BM/50	*7.6*	5.5	2.9					
DGBLUE 75/2/G40V A1BM/50	*10.1*	8.5	5.7	2.6				
DGBLUE 100/2/G40V A1BM/50	*11.6*	10.2	7.6	4.3				
DG BluePRO 50/2/G40V A1BM(T)/50	*7.0*	4.9	2.4					
DG BluePRO 75/2/G40V A1BM(T)/50	*10.2*	8.0	5.5	2.6				
DG BluePRO 100/2/G40V A1BM(T)/50	*11.4*	9.8	7.4	4.4				
DG BluePRO 150/2/G50V A1CM(T)/50	*12.3*	10.7	8.8	6.5	4.4	2.4		
DG BluePRO 200/2/G50V A1CM(T)/50	*15.3*	13.7	11.7	9.4	7.1	4.7	2.5	
DGO 150/2/G65V A1CM(T)/50	*8.0*	7.2	6.1	4.7	3.0			
DGO 200/2/G65V A1CM(T)/50	*9.7*	8.8	7.7	6.3	4.7	3.0		

TRITURATRICI	V	Fasi	P2 (kW)	A	Rpm	Ø	Compatibile con BlueBOX			
							90L	150L	250L	400L
GR BluePRO 100/2/G40H A1CM/50	230	1	0.74	5.5	2900	G 1½"-DN32 PN6	●	●	●	●
GR BluePRO 150/2/G40H A1CM/50	230	1	1.1	7.5	2900	G 1½"-DN32 PN6			●	●
GR BluePRO 200/2/G40H A1CM/50	230	1	1.5	10.0	2900	G 1½"-DN32 PN6			●	●
GR BluePRO 100/2/G40H A1CT/50	400	3	0.74	2.7	2900	G 1½"-DN32 PN6	●	●	●	●
GR BluePRO 150/2/G40H A1CT/50	400	3	1.1	3.2	2900	G 1½"-DN32 PN6			●	●
GR BluePRO 200/2/G40H A1CT/50	400	3	1.5	4.3	2900	G 1½"-DN32 PN6			●	●

	l/s	0	1	2	3	4	5
	l/min	0	60	120	180	240	300
	m³/h	0	3.6	7.2	10.8	14.4	18.0
GR BluePRO 100/2/G40H A1CM(T)/50	*18.0*	16.4	14.4	11.5	6.9		
GR BluePRO 150/2/G40H A1CM(T)/50	*21.1*	19.6	17.9	15.1	10.4	3.0	
GR BluePRO 200/2/G40H A1CM(T)/50	*27.0*	25.6	23.6	20.7	16.1	9.3	

Tipologie di installazione

Le stazioni di sollevamento **BlueBOX** possono essere installate a pavimento o interrate. Sono predisposte per l'utilizzo di pompe Zenit a girante vortex o con sistema di triturazione che devono essere **ordinate separatamente** a seconda delle proprie specifiche esigenze. Le numerose predisposizioni per le tubazioni di ingresso e di uscita consentono una installazione ottimale anche in caso di impiego con impianti preesistenti.
Inoltre i numerosi accessori idraulici ed elettrici disponibili rendono le stazioni di sollevamento **BlueBOX** pratiche da installare e utilizzare.

Blue**BOX** 90 - 150

Installazione

I modelli da 90 e 150 litri, in virtù delle dimensioni contenute, consentono l'installazione diretta della pompa. Il fondo del **BlueBOX** è sagomato in modo da mantenere la pompa in posizione senza l'utilizzo di ulteriori accessori.
Possono essere impiegate pompe DGBlue, a girante vortex, o GRBlue, con trituratore. In quest'ultimo caso è necessario utilizzare una normale curva a 90° filettata per il cambio direzione della mandata.
Il tubo di uscita in PVC collegato alla pompa è dotato di un giunto che permette di separare facilmente la pompa dall'impianto per eventuali manutenzioni senza disconnettere le tubazioni dalla stazione di sollevamento.

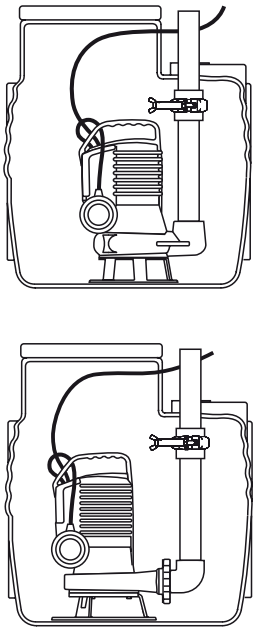

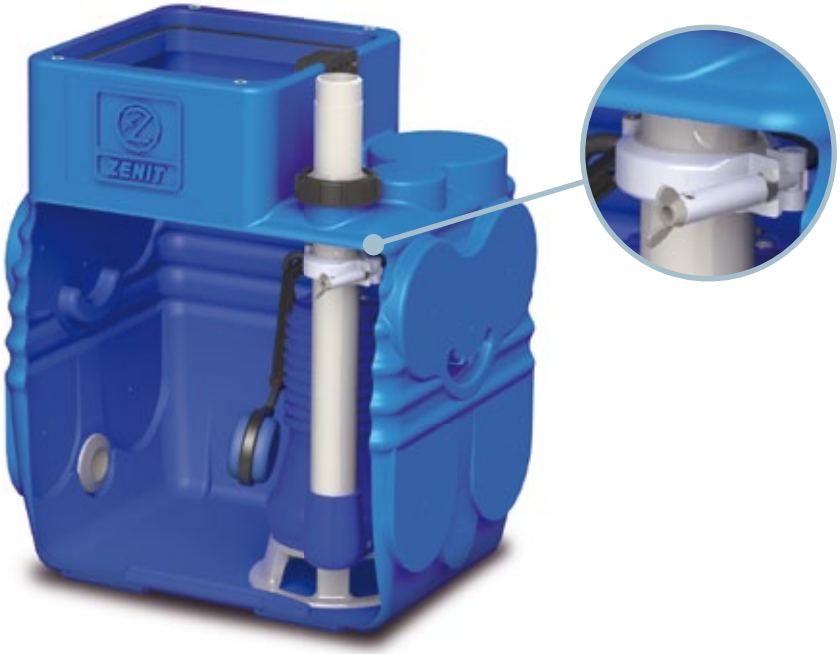

Foto indicativa del prodotto

Corredo accessori elettrici

In questi modelli è consigliabile utilizzare pompe dotate di galleggiante di partenza/arresto.
Questo rende l'installazione semplice ed economica.
È possibile, eventualmente, utilizzare un galleggiante opzionale con la funzione di allarme in caso di tracimazione da collegare ad un quadro elettrico di comando.

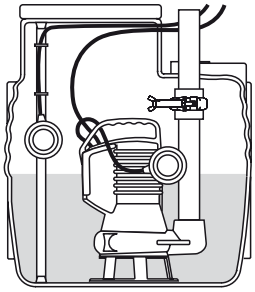

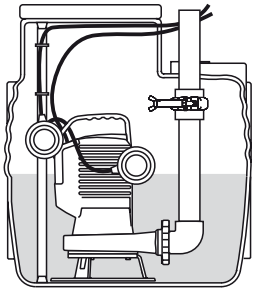

Blue**BOX** 250 - 400

Installazione

Installazione fissa

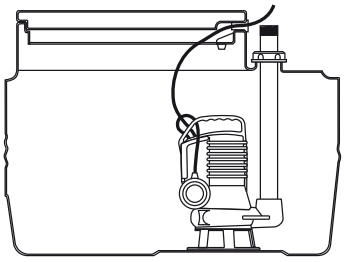

Installazione ideale per pompe con mandata verticale fino a 2 ½".
La pompa è appoggiata al fondo della vasca. Una particolare conformazione del fondo mantiene la pompa in posizione corretta.
Alla parte terminale della tubazione di mandata può essere collegata una valvola di non ritorno a palla e/o una saracinesca.
L'installazione fissa è senza dubbio la più semplice ed economica.

Installazione con dispositivo di accoppiamento da fondo (DAC)

L'installazione con il dispositivo di accoppiamento da fondo permette un semplice sollevamento e riposizionamento della pompa senza ricorrere allo svuotamento della vasca.
Le pompe a mandata verticale possono essere installate utilizzando uno speciale kit per DAC orizzontali. È un'installazione versatile che facilita gli interventi di manutenzione o sostituzione dell'elettropompa.

Per maggiori informazioni consultare la sezione Accessori.

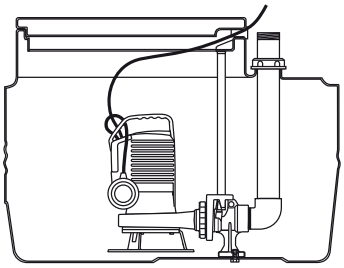

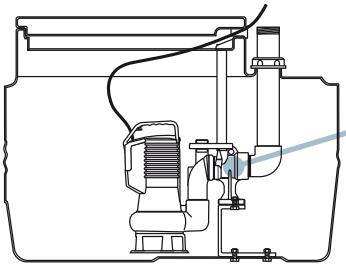

Installazione con dispositivo di accoppiamento da fondo (DAC) e valvola a palla (VAP)

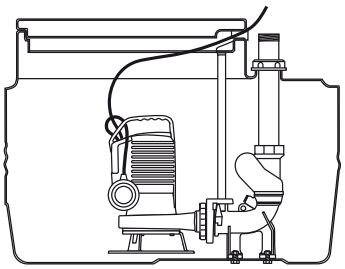

Questo speciale e compatto accessorio garantisce tutti i vantaggi di un normale DAC, in più, grazie ad una valvola di scarico integrata, evita la formazione di sacche d'aria all'interno del corpo pompa in caso di svuotamento totale.
Una specifica valvola a palla di non ritorno, può essere accoppiata direttamente alla mandata del DAC all'interno del **BlueBOX**, offrendo un ingombro contenuto e un'installazione senza compromessi.

Corredo accessori elettrici

Con galleggiante integrato

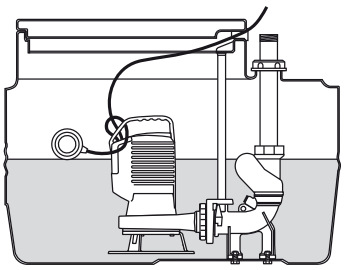

Per l'utilizzo di pompe dotate di galleggiante, la stazione di sollevamento **BlueBOX** è utilizzabile senza ulteriori accessori elettrici. Il galleggiante della pompa provvede all'avvio ed all'arresto in base al livello raggiunto.

Senza galleggiante integrato

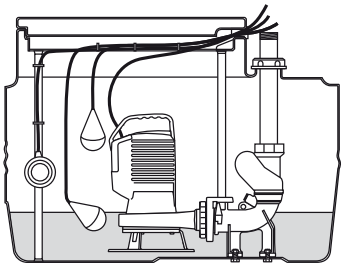

In caso di impiego con pompe senza galleggiante, la stazione di sollevamento **BlueBOX** deve essere equipaggiata con galleggianti di minimo, massimo ed, eventualmente, di allarme.
A richiesta può essere fornito il quadro elettrico di comando completo di tutte le caratteristiche idonee al funzionamento di una o due pompe (**BlueBOX** 400L) e di accessori come alternanza o allarme acustico-visivo.

Dimensioni di ingombro e pesi*

Blue**BOX** 90L

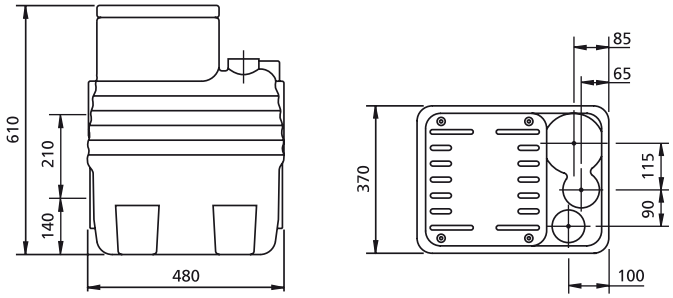

Ingresso
9 x Ø 110
1 x Ø 75
Uscita
1 x Ø 1½" - 2"
Peso
kg 9

Blue**BOX** 150L

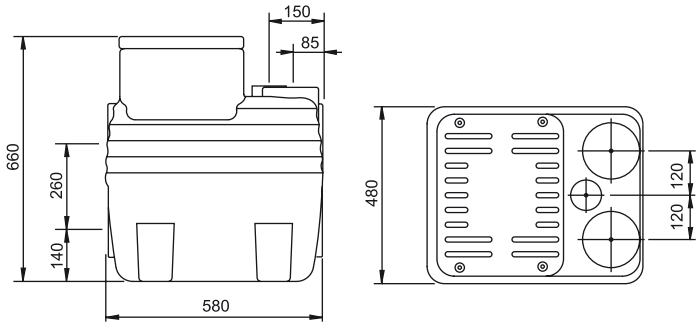

Ingresso
10 x Ø 75 o 110
Uscita
1 x Ø 1½" - 2"
Peso
kg 11

Blue**BOX** 250L

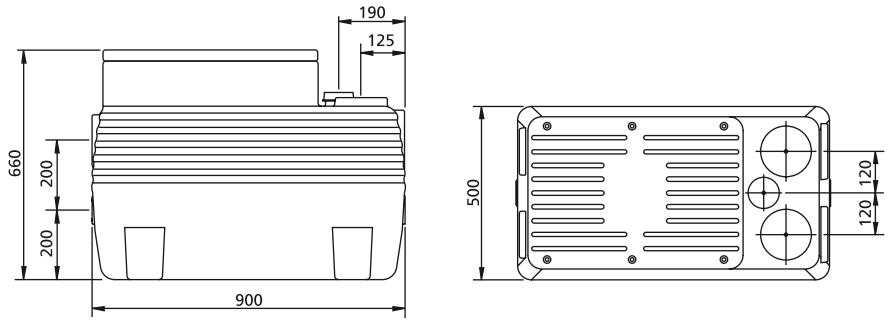

Ingresso
10 x Ø 75 o 110
Uscita
1 x Ø 1½" - 2"
Peso
kg 15

Blue**BOX** 400L

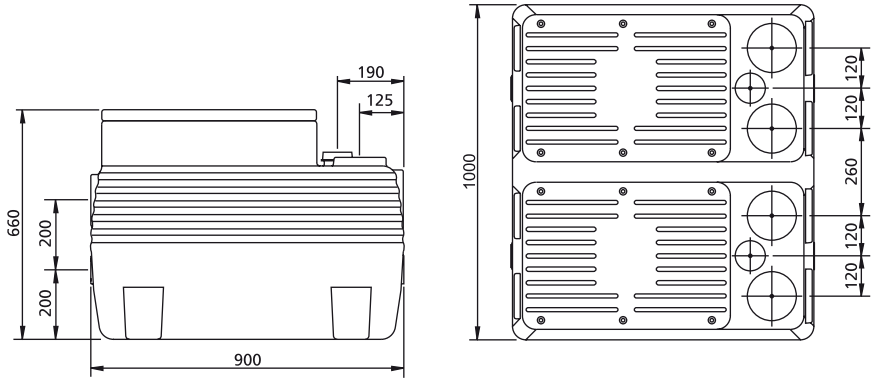

Ingresso
20 x Ø 75 o 110
Uscita
2 x Ø1½" ÷ 2½"
Peso
kg 31

**Dimensioni in mm - Dati in assenza di pompa e accessori - Tutti i pesi e le misure sono indicativi.*

Come si installa

Installare una stazione di sollevamento **BlueBOX** è semplicissimo. Essa viene fornita parzialmente assemblata in modo da ridurre i tempi di montaggio da parte del cliente.
Numerosi accorgimenti costruttivi agevolano le operazioni di installazione e la dotazione di accessori a corredo permette di ottimizzare l'impianto in qualsiasi condizione.

1

La vasca **BlueBOX** può essere installata a pavimento o interrata. Le predisposizioni per il passaggio dei tubi di ingresso e di uscita si trovano su tre lati ed è quindi possibile ottimizzare l'installazione in base alle proprie esigenze.

2

Prima del posizionamento definitivo, si pratica la foratura delle pareti, mediante una fresa a tazza, per predisporre il montaggio delle guarnizioni e successivamente delle tubazioni nelle posizioni prescelte.

3

Per garantire la perfetta tenuta, si applica la guarnizione a doppio labbro fornita in dotazione. Non occorre utilizzare altri sigillanti, pertanto l'installazione risulta estremamente rapida e sicura.

4

Una volta posizionato definitivamente il nostro **BlueBOX** si inseriscono i tubi di ingresso delle acque di scarico e di aerazione.

5

Si procede quindi con la fase di installazione della pompa, che certamente risulterà più facile se avremmo selezionato un **BlueBOX** con DAC. In tal caso basterà far scorrere l'apposita flangia lungo i tubi guida fino ad ottenere l'accoppiamento perfetto con il corpo DAC.
All'interno del **BlueBOX** viene fornito in dotazione un accessorio che, una volta assemblato, consente lo svuotamento di emergenza utilizzando il foro di scarico che si trova in posizione ribassata.

6

Il passaggio dei cavi elettrici avviene attraverso speciali gommini passacavo brevettati che consentono una perfetta tenuta. Prima di inserire il cavo occorre forare, con un utensile appuntito, i gommini passacavo necessari e lasciare inalterati gli altri per evitare fuoriuscite di liquido o di odori.

7

Una volta terminata l'installazione e verificato il funzionamento della pompa con rispettivi galleggianti, possiamo fissare il coperchio tramite viti. Esso è calpestabile ma non carrabile.

8

La stazione di sollevamento **BlueBOX** è pronta per l'utilizzo. La vasta gamma di accessori idraulici ed elettrici consente di rispondere a qualsiasi esigenza di installazione.

I dati riportati non devono essere considerati impegnativi. Zenit si riserva
la facoltà di apportare modifiche al prodotto senza alcun preavviso.

29040020530200000

Rev. 4 - 2014